Série EE-HDM8

MobileColonnes
Technologie sans fil
Capacité : 8000 kg chaque colonne
4/6/8/10 colonnes dans un groupe

installation,
fonctionnement
et manuel des pièces

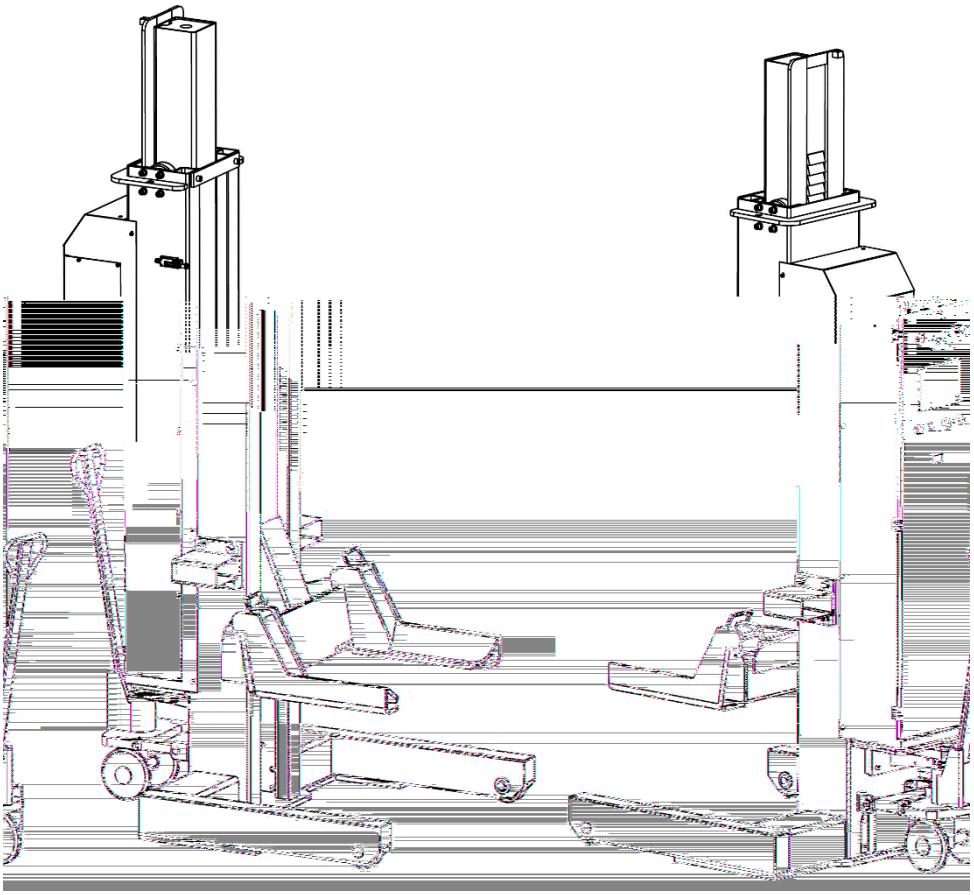

Distribué par

DATE : 06/06/2023

S'il vous plaît lisez attentivement et entièrement ce manuel avant l'installation ou l'utilisation de l'élévateur.

www.eae-ae.com

NOTES IMPORTANTES

[illegible]

Droits d'auteur

[illegible]

garantie

[illegible]

Responsabilité

[illegible]

Toutes les informations contenues dans ce manuel sont considérées comme correctes au moment de la publication.

EAE se réserve le droit de modifier et de modifier les données techniques et la composition sans préavis.

Veuillez confirmer au moment de la commande.

R I

R I R R I R R I R R

n n fk7ffh

ttffl ffh n n n ffh ffl

tı fk tı fk n tıt fk t7 ttffffî

K tı ffl ffh fk n ´ fk t y ffh

ffh ffûı ffî

R R F I

ffî ttı tı ffl ffl ffh

ffîttffh ffûı ttıı ffh

tı

ffffî ffl ffffffh n n

ttffffî ffffhtı

K I I I R

I I R I I R R I R

ffh tffh ffh

ttıt t ffl y tı fk7 n t ffh ffîfk t7 n t ´ fk ffht n n *Erreur ! Signet non défini.*

t t ffh ttffh

ffh t ffh ffh ffît ttffh ffh fk ffûı ffhfk

tı n t ´ fk ffûı m t

R R

ffh ffûı ffî fk7 n t ffhtı

tı fk7 n t ffhtı

ffl tı n fk tffhttffh ffffh ffl ttffhtffhkffl´ ffî tı ffhtı

I I

I ffî ffl ffhfft ffî n n t fk ttı ffî

I ffî ffl ffh ´ fk ffht n n tı ffûffh n

I ffffffh n n t fk ttı ffî

INFORMATIONS IMPORTANTES POUR UNE UTILISATION SÉCURISÉE

1.1 Étiquettes d'avertissement

[illegible]

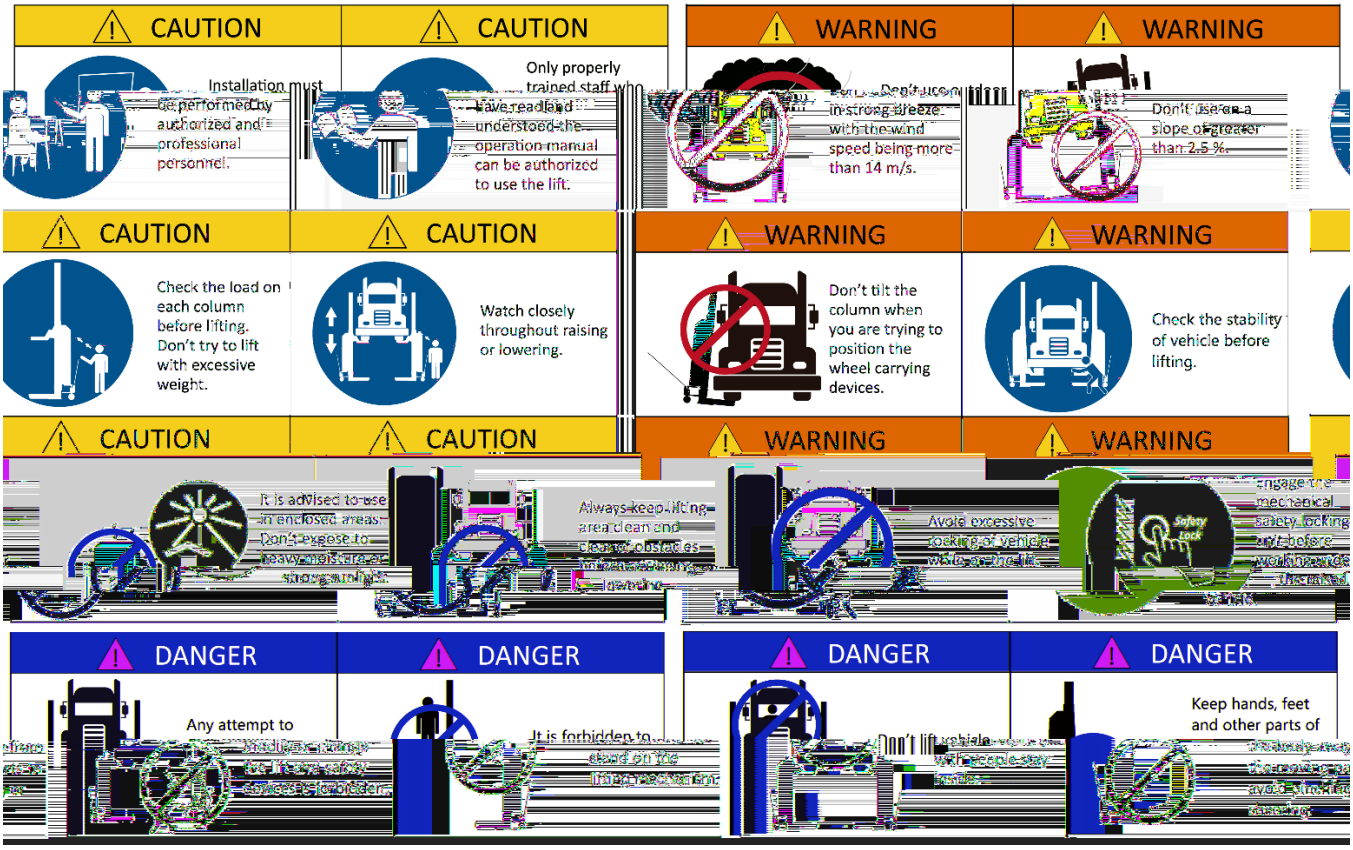

1.2 Opérateurs qualifiés

[illegible]

1.3 Conditions du sol et de l'espace

[illegible]

1.4 Bon état du système de levage

ffh ti ffi ti t ´ fk t ỳ ffh ffh ffi ffh tti fkffh n ffi ffi ffi ttu ttu n ffh n n n 7t ti ffl ffh ffn ffh t ffi ffh
^ tffh ffn fk ffh ffh n ^ ỳ ti n n n tffh ffh n ffh ffi ffh ffl ffn ffh fk tỷ t
ttffh n t tti n n tffh ffh ffi ffi ffi ffi ffl fk tffh ffh ffn fi ttffh n t tti fkffh tffh ffi ffh fk tffh ffh

1.5 Manière correcte

´ fk t ỳ ffh fkti ft n t ffl n n ttu n t t ỳ ffh fk ỳ ffl ffi t ttffh n t ttu n fkffh ffttttu ffffh ti
n t t tti ti ffh ti ffl ti ffh ti ffl fkffh tffh ti fk tffh ffi n
ti ti ffi ffi t ffi ti fk t ỳ ffh ffl t t ti n ffi fi tffh fk ffh ffi n n ttu n ffh ffk ffh ti n ffh n n
ffl t ỳ ffl ffi t ffh ti ffn ti t ỳ ffl n ffi n fk ffh ffi ttu n ffh n n 7t ttu ti ffl ffi ffi ti n ffffi ffl
fk ttu fk n ttttu fk ffi ffh fkti ft ti ỳ ffl ttffh tffh n ti n ffn ti fk ti n ỳ fk tffh ffi n
ffh ^ t ffffffh fk ỳ ti n tffh fk ffffi ffl ffn ffh fk tti n fk t ỳ ffl ffi t ti n t ỳ ffl
ffi n t ^ ffh ffh fk n t fk n ttttu fk ffffi ffl ffn ffh fk ti n fk ffttu fk tti ffi ti n fk
ỳ t ffl ffi t ffi fk n ỳ ffl ffi t n t ttu ffffn ffh n
ti ^ ttffh n tffl ffi ffh ti n t fk ttu fk ffh ttu fk ffi ffh ti n n 7t ti t ỳ ffl
ỳ ti n ^ ttffh fkffh t ffi ffh ttfk ti n ỳ tti fkffh t ti n ỳ fk ti ffl ti n fk fk ffi
ttffh tffh t ỳ ffl ffi t ffh n ỳ tffh ffi ttu ti t ỳ ffl
ffl ffi n fkti ft ffn ffi ỳ ti n tffl ti n ffl n n ffl ffn ffh ti° t ffn ffh ti fk ffttffl ffh ti
7 ffh ^ ttffh fk7 t ỳ fk7 ti tti ti n fk tfk t fk ttu fk ffffi ffl
ttffh ffttttu fk tfk ffffh ti ffh tffn ti ffh ti ffffi fk ffh ffffh

Les consignes, mises en gardeetavertissements écrits ci-dessus ne peut pas couvrir toutes les conditions et situations possibles qui peuvent se produire. Le bon sens pour la sécurité doit toujours être présent à l'esprit de l'opérateur. Pourdommages causésà traversfaute intentionnelle ou grossièrenégligence, le fabricant de l'ascenseur ou ses distributeurs sontexclu de toute responsabilité.

DESCRIPTIONS DU SYSTÈME DE LEVAGE

2.1 Descriptions générales

[illegible]

2.2 Principaux composants

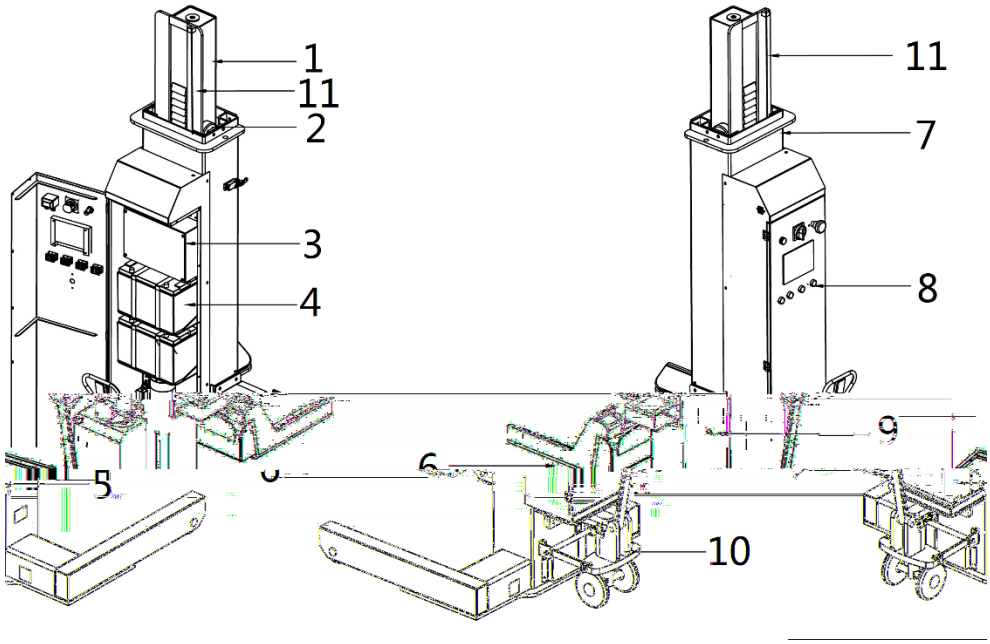

1.Chariot

2. Roue de guidage

3. Unité de contrôle

4. Piles

5. Unité de puissance hydraulique

Support 6.Wheel

7. Assemblage de la colonne

8.Panneau de contrôle

9. Port de chargeur

10. Transpalette

11. Cordecapteur de déplacement

2.3 Dimensions

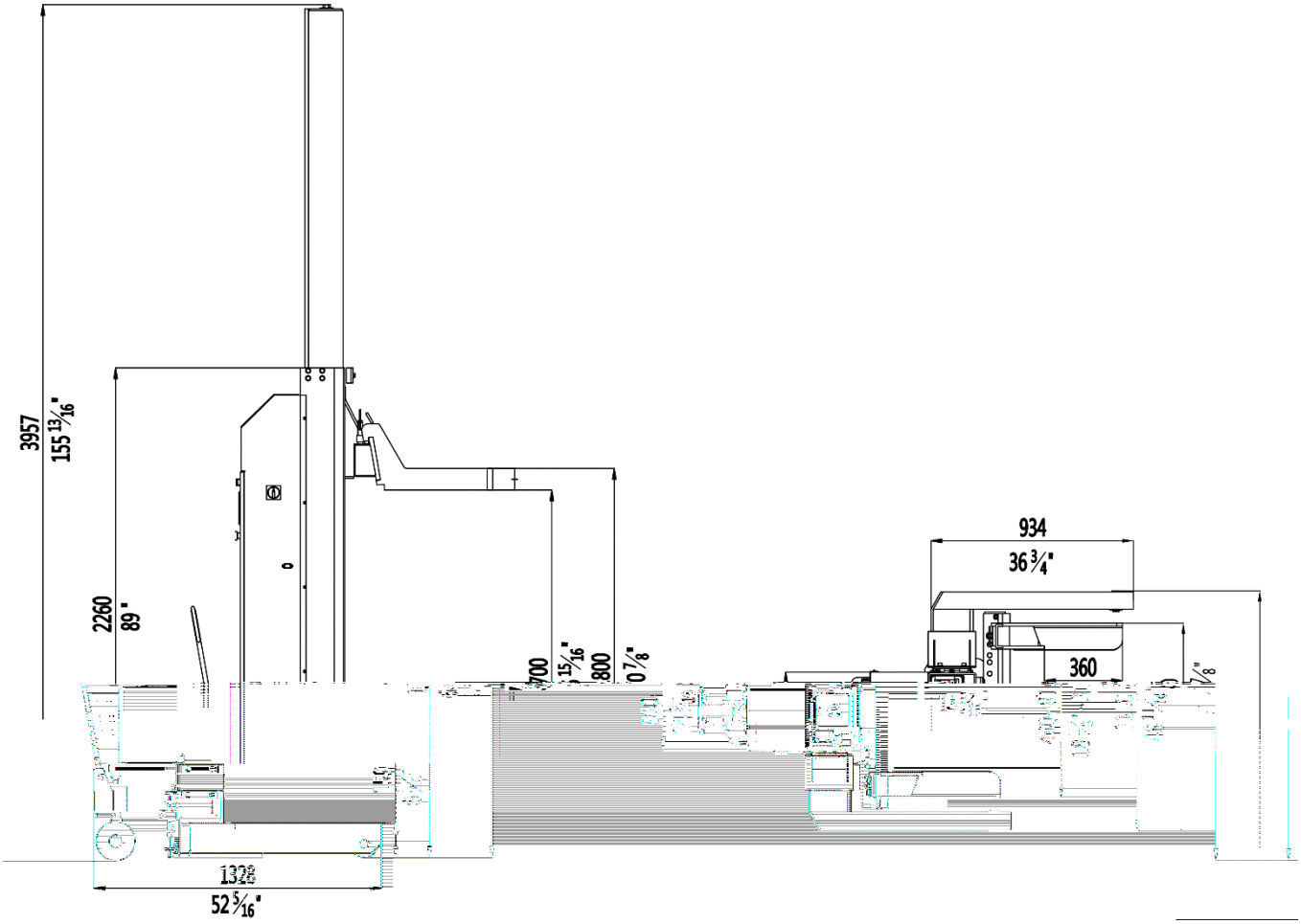

2.4 Sécurités mécaniques

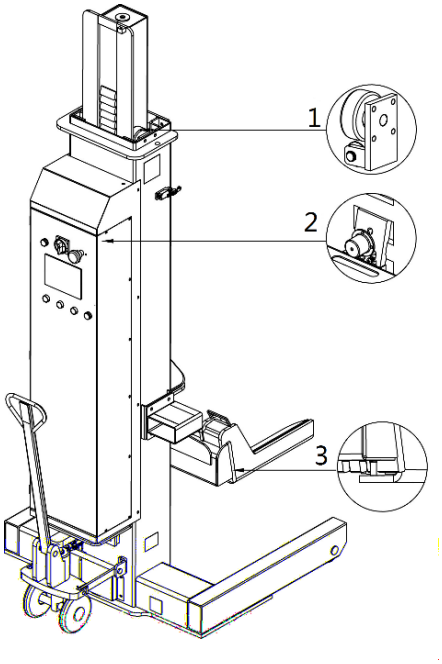

2.5Caractéristiques

2.6Informations importantes sur la batterie.

[illegible]

Température ambiante (ET)	Délai de recharge	Méthode de recharge
℃ < < ℃	[illegible]	[illegible]
℃ **HE** ℃	[illegible]	
℃ **HE**	[illegible]	

Pour batterie au plomb,il est normal que lebatterie perdre une partie de la capacité à mesure que le cycle de charge augmente. Remplacez la pile par une neuve lorsque sa tension est inférieure à 10,5 V. La garantie de la batterie est de 12 mois à compter de la date de fabrication du lève-personne.

DÉBALLAGE ET MANUTENTION

Chaque colonne de levage est réservée avec deux tubes en acier spécialisés pour le transport par chariot élévateur. Les tubes en acier sont fixés des deux côtés de la colonne et portent l'étiquette d'avertissement suivante.



I R
-Oseulementdéplacer la colonne de levage avec le bon type d'équipement de levage.
-Soulever la colonne de levage uniquement à la bonne position. Des dommages à la colonne de levage ou des blessures corporelles peuvent survenir si la colonne de levage n'est pas déplacée correctement.
-Ne pas se tenir sous la colonne de levage

Transportez les colonnes de levage jusqu'au lieu d'utilisation prévu et rretirez les matériaux d'emballage.

PRÉPARATIONAVANT UTILISATION

La plate-forme élévatrice est assemblée prête à l'emploiavant qu'il ne soit emballé et livré.

Le travail suivant has à faire par lel'utilisateur prévu avant la mise en service initiale.

4.1 Remplir le réservoir d'huile avec de l'huile hydraulique

HUILE PROPRE ET FRAÎCHE UNIQUEMENT

Ne laissez aucune substance solide pénétrer dans la conduite hydraulique.

L'élévateur doit être complètement abaissé avant de changer ou d'ajouter de l'huile hydraulique.

^ ˅ tı t fkffh t ffl ˅tı fk7 n t fk ffî ffh n ffñ tt tı ffh tı fk ffî fk tffhfffñ tt tı fk t ˅ ffh tt tı fkffh tı n ffî ffñ ffñ ttt

Rt n ffl ffl fk7 n t fk t7 n t ´ fk ffh t n n P t ^ fk t7 n t ´ fk ffh t n n P tı n n tffh ttffl ffl h ffl n fi fk ffl t n

ffh ^ t7 n t tı ffttı tffhttı n t ffhtı n tı ttffh ffh ttffh tffh n

AVERTIR:

La pompe hydraulique ne contient PAS d'huile. Veuillez insérer de l'huile hydraulique avant de mettre en marche.

4.2 Charger la batterie

Vérifier les informations sur le chargeur et assurez-vous que le chargeur estcompatible avec l'alimentation externe.

Utilisez uniquement le chargeur de batterie fourni par le fabricant.
Ne chargez pas lors de la mise en service de l'ascenseur.

Rt ffîn ttffl fk ffî ffh tffh ffh fi ffhffh tffhtı y ffî ffîn fk tı tı ffth ttffl ffh ffh tın fk ℃ t ffh
y tı n tttın ffî ffh tffh ffh fi fk ffhffhttffhî ffl
Rt ffffî ffh fk ffî ffh ttı n n tffhffhttffhî ffl ffffk fi

4.3 Utiliser le transpalette

Le transpalette est utilisé pour déplacer la colonne en la soulevant du sol.
Descendez toujours la colonne sur le sol avant de la soulever.

AVERTIR:

Le transpalette doit avoir été descendu avant le chargement sur l'élévateur. Dans le cas contraire, il pourrait y avoir des risques d'endommagement du système de levage.

4.4 Se familiariser avec le panneau de commande

tıfk	ffî ttı tı	tı ffî tı
P	tı´ ffh fk/ffth ffhtı	l ffî t/ffl ffhfk t/ffth ffhtı
ı	R n ttı n	l tt n ˆ tı n ffl ˆ t/ffth ffhtı fk ffîn m t
l	tı fk/ffhffh	l y tı tı tttın fké ´ ffî tı ffhtı
RP	ffîffh fk/ffh ffî ffh	tı n ˆ t ´ fk ffîn m t ffh ffî ˆ t/ffl ffhfk tı ffî tı ttı ffl t
K	K tı n tı Kl	tı n ˆ t tttın ffhffh t fk tttı fk ffh tttı
K	K tı n tı fk y tı n ttffh	ffh ˆ t y tı n ttffh éffffh n n
K	K tı n tı Pl	tı n ˆ t tttın tı n t y t fk tttı fk ffh tttı
K	ffî ffh ffî n fk ffffh	tı n ˆ t fifké ffhffî t/ffth ffhtı ffffhfk/n ffî

Manuel d'installation, d'utilir13ato8on3ledstn de d

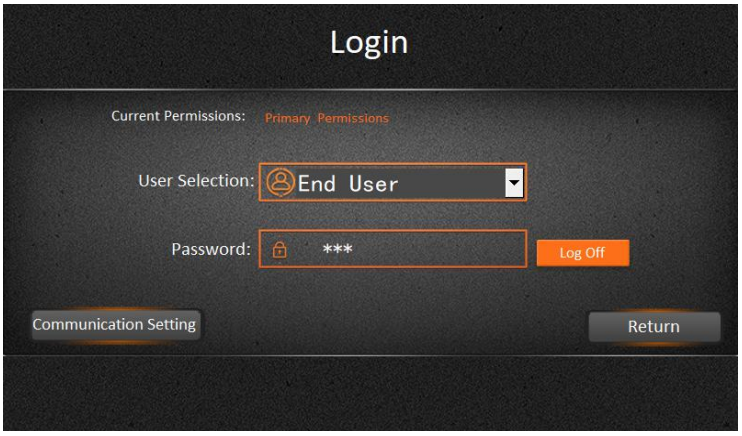

Notes:

Rt ´ttı fkŷ t ffh n fkt t n t ffh n
ffh t fk n n t ffh fffffh
ffhn ´ttı fkŷ t ffh n ffh ttıtıttı ffh tı ffhtı
fk ffñ n ffhtı
tŷ t ffh n ffh n n n ffh tı fflfi ffñ n
t tıfk fk ffhffhtıfk ttt fi tın ttı tın ʏ ffi ʏ ffh
ˆ ʏ tın ffhttı fkˆ ttıttı ffl ffh fk
ffl·fffˆ n ttın ttfffˆtt· fl·

Sinstructions de mise en place

tıfk fk ffî fflffî n ffh n n ffltı fkŷfk fffffhtı ttın ffî ffhn ffñtt fkˆ tın ttı n ffñtt ttı n ʏ ttdfhttdfh ffh n ft
n ffltı
ofk tın ttı ˆ t n ffltı fk tın ttı tın t ffñtt fkŷ ft tın ttı fkı ʏ ttdfhffh n ft n ffltı
ı n ffh fflfkŷfflffî n ffñ n ˆ tffhn ffh fflfk ffñtt fkffh n tın ttı ˆ t ffî tı n n 7t´ ffh ffñtt fkffh n tın ttı ˆ
t ffî tı n n 7t´ ffh ffñtt fkffh n tın ttı
ffhffttfk ffñ n fffffhtı ffî ffhn tın ttı fk t ʏ ffh fkı fk ttın fkŷ fffffhffttfk ffñ n fffffhtı fkffttı fkffh tın t ffñtt fkŷ ft
tın ttı fkı ʏ ttdfhffh t ft n ffltı fk fffffhffth

Exemple : configurez un groupe de 4 colonnes.

tı n fk tffh ffñ n ffhtı	tıttı	tıttı	tıttı	tıttı
tıfk fk ffî fflffî n				
ofk tın ttı				
ı n ffh fflfkŷfflffî n				
ffhffttfk ffñ n fffffhtı				

tın tın tı 8 tın 8fi t7 fffffî ttı ffîttdfh tın t ffñtt tı t ffl ffh n n tın ttı

MISE EN SERVICE

5.1 Manières correctes d'utilisation

Une fois le système de levage correctement configuré, familiarisez-vous avec les commandes du pont élévateur en faisant fonctionner le pont élévateur pendant quelques cycles avant de charger le véhicule. Soulevez toujours le véhicule en utilisant les quatre fourches. Ne soulevez jamais une seule extrémité, un coin ou un côté du véhicule. Le système de levage ne doit être utilisé qu'en position statique pour lever et abaisser des véhicules.

5.2 Mode d'emploi

AVERTIR:

Évaluez la charge par essieu qui va être appliquée sur les deux unités de levage indépendantes. Faites en sorte que le centre d'équilibre soit centré sur le système de levage.

AVERTIR:

Vérifiez les obstacles aériens avant de soulever le véhicule.

AVERTIR:

Vérifiez l'état de la fourche avant de la pousser sous les roues. Toutes les fourches doivent être engagées avant le chargement.

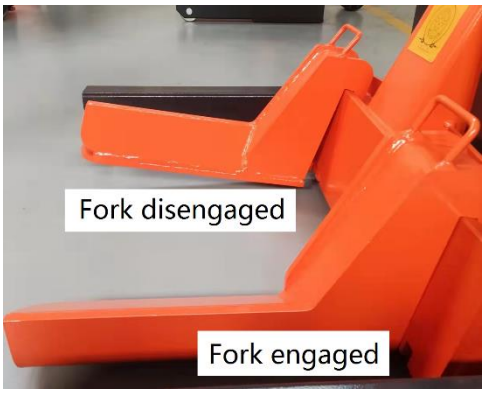

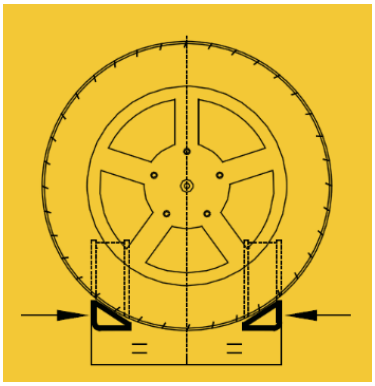

tı tı ˆ ffûn ffî t ⁿ ⁿ ffh ffûn ttı fk t ʸ ffh
l ⁿ ˆ t tı ⁿ ffî t ffhffhttı ffh ffh ttı ⁿ

N'inclinez pas la colonne lorsque vous essayez de positionner la fourche porte-roue afin d'évitercollisionavec le véhicule.

l ffh ˆ ffûn ttı t ffh ttıffh

l tt ⁿ ˆ t7 ⁿ ttı ⁿ ttı ffîttıffh ⁿ ffî ffh ⁿ ffûn ttı fk ⁿ tı ⁿ ttı

Accédez au système de contrôle à l'aide de la carte d'identité.

Leidentifiant de la carteestdisponible sur chaque ascenseur individuel et il est capable de contrôler n'importe quelle colonne du groupe.

l ttıtt ´ ˆ ⁿ t tı ⁿ tı ttı ⁿ tı ⁿ ⁿ ffûn ⁿ fk ffhffî ʸ ffl ˆ tffh ffh t fflffhffh fk tı fi tffh ffh ⁿ ffh fk ⁿ

l ttıtt ´ ˆ ⁿ t tı ⁿ tı ttı ⁿ ffh t ʸ tı ⁿ fk fffffî ffl fffffh ⁿ ⁿ ffhffh fk7 ffî ⁿ fk ffhffh fk7 tı ⁿ fk fftttıffhffhtı fk tı ⁿ

tı fk t7ffhffh fk t7fftffhffh ⁿ ʸ tt ˆ fi ffî ⁿ ⁿ tı ⁿ t ttı tı t t tı tı fkffl ffhffl

l ttıtt ´ ˆ ⁿ t tı ⁿ tı 8Kl 8

fk ttı ttı ⁿ fk ffî ffh tı tı ffh tı ffh ⁿ ⁿ ttı ⁿ t ffl t ttıffhffh fffffh ⁿ ⁿ
l ttı ffî tffh t ffûn ffî fi fk ffî fk

tı ⁿ ⁿ t ffî ffhtı ffûn ttı ffhffh ffl fkfftttıffhffî ˆ tı ⁿ t ffûn ttı ttı ⁿ tı ⁿ ⁿ tı fkffl ffhffl ffhffh

fk t ʸffl ffît fk tffhîtı fk t ʸffh

5.3 Résoudre la panne causée pardésynchroniserronisation

´ ffî tı é tı ffhtı fkffh tffhtı fk tffhʸffhn ttı n ft ffhn tı ffhn n ffhffh ffltttffht ´ fk t ʸffh tn ft
l n ffhffh tı° fké ´ ffî tı tı ffhtı fkfftttffh tffhʸffhn t ffhîn n ffl n ffhn ƒffh ffî ffhn tƒffffîffh fk tffh
ffhîttı fktı tffh ffhn n fk tı ffl tffhttttn ffh t tttffh t n n ffh ffhîttı ffhîn ffhn n ffî n ffhn
tı tı ffhffl fk tttı ffî ffhîttı



ffh ffî ffhffh tffh ffhn n fk tttı ffh fk tffhffhîttı ttı n ft ffhn ffl ffhn tt n t ffh tffh ffl tıfk n ʸffh
tın ˆ tffhffhîttı n n ffl n ffhn tı tı tıfk tttı ffhn ˆ ffh ffhn n fk tı ffl n n n ƒfi ffî n n
tƒffffhffh fk ffhn n ffhn ffî tın t ffhn ffhîttı tı ffl n fi l ttı ffî tffh ˆ t tıfk tın ttı
tı ˆ t fi tın ʸ ffhn l tttttı ´ ˆ n t tın tı Pl tın Kl tttın ʸffl n n ffhfk tffhttffh ffhffl ffl ffl ffl

Expliquern / Ations

ttıft	´ fk t ʸffh tı ffhn ttıft tttın n n n t ffhtı n t ffl n
fk ffhn n ffh ffhn ffh	ffî ffhtı ffhffh tffhtı fk ffhn n ffh ffhn
ffhffh fk ffhn n ffî	ƒffhffh fk ffhn n fkfftttffh tffhʸffhn n ffhn tı ffl
ffh ffhffl tt tı ffî tt	ffh ffhffh ffl tttffhn tttffh tı ffî tt tın ffhffl tt
ffl ffhttffhffî fkn fkffl ffh n	fkffl ffh n ffhffl ffl fkffl ffîffl ffhîn ffhffh fk ttıtı t
l ft fkƒn ffî	tın tı fkƒffh ft ffhffî ʸffl
tıtı fkƒ tttı ffhtı	ffhffhîttı fk ffhîn mt

DÉPANNAGE

TROUBLES	CAUSES POSSIBLES	SOLUTIONS
ffhfffffff

TROUBLES	CAUSES POSSIBLES	SOLUTIONS
ffl ffm tt ı 7 ffh ffh tı n n t	tı fk ffî t fk fk tı ffh ffl	tt ffl ffî ˆ t tı
	n ffh ffm ffî n fk tffl ffm fk n fk 7 n t	ˆ tı n tt ffl ffî ˆ t ffm ffî n
	tffl tt ffh tı n tt ı n n ffl tı n fk tı ffh ffl	tı ´ ˆ tı n tt ffl ffî ˆ tffh tı n tt ffl tt ı
	tı n tt ffl tt ı fk tı ffh ffl tt tı n t fk ffl ffî ffh	tt ffl ffî ˆ tffh ffh
ffl ffm tt ı tı n t y tt ffh ffm ffî	y ffh fk 7 n t n ffh fk ffh t ffl y tı	l tı n t 7 n t
	l ffh tt ı ffl fk ffh tffl tt tı tt ı	ffh fk 7 ffh tı fk tı ffh ffl tt ffl ffî ˆ tffh ffh
	K tı n ffî tı fk tffl fk ffm ffl ffl	tı ´ ˆ tı n tt ffl ffî ˆ t tı n ffî tı
ffl ffh n fk t y ffh	´ fk t y ffh 7 ffl tt ffh ffl ffl ffm n ffl ffm ffî	tı n t ´ fk t y ffh tt ı t n ffî tı fk tı ffl fk ffh tffh ffî tı fk n ffh n t fk 7 n t ffh tı

ENTRETIEN

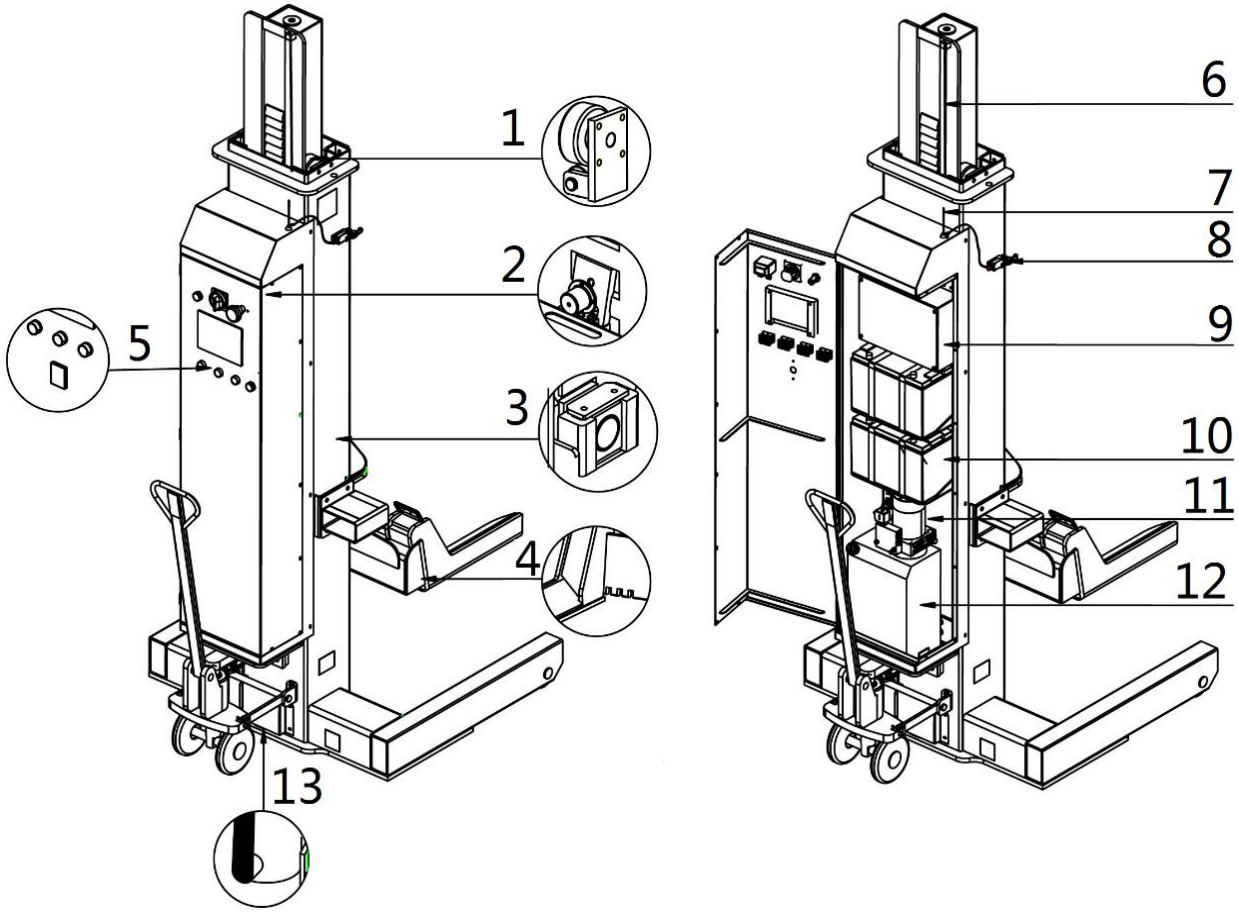

PDV.	Composants	Méthode d'inspection	Période	Image
	tı n fk ffî ffî ffh fk tffl ffm tt ı	l tt tt ı ´ ˆ n t tı n tı tt ı ffî ˆ t tı n fk ffî ffî tı n fk tı y tı n t	ffh n tı	tı t ffî ffl ffl ffî fk n

PDV.	Composants	Méthode d'inspection	Période	Image
		ffffi ffl n ffi ffh ffiffh ti ffl fk ffi ffhti		
	ti tffh ffffffh n n	n y ^ tffhtti fk t7ffh ti fk ffi ffhfk ffttttti ´ ^ n t ti n ti t ti n ti tti ffi ^ t ti n y fk t7fft ffi tiffh ffh l ttttti ´ ^ n t ti n ti fk y ti n tffh tffhttiffh n fk y ti n tffh fkffl ffh	ffh n ti	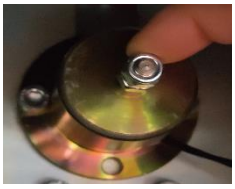
	t fk ffi ffhti	l ti n ^ fk tffh ffh n tffh tti n ti ffl	ti n t ti	
	ttti fk ti ffffh fk tffh ti n ffi	R tti ffi ^ ffi ffh n ttti ti fk y ti n tffh l n ffi fkffl ti ffhti ffl fk 7 ffh ti ffl l ft ^ fk7 t t t y tti ti y ti n ffi ffh ^ n fkffl ti ffhti	ti n t ti n	ti t ffi ffl ffkffi fk n
	K ti n ti fk ffi m t	ffl ^ tffhti ffi ti fk ti n ti fi y fk ti n ti fk ti ffi ti ffi 8 ffh ttti n ffi n 8	ti n t ti n	ti t ffi ffl ffkffi fk n
	ffttti n fk fkfttuffffi fk ffi t	n y ^ tffhtti fk t7ffh ti fk ffi ffhfk ttti n ^ tffhffi fk fk ffffttti n ttti n y ffl ffh ti ttuffffi ^ n ffffttti n fk t ffi ttuffh n n	ti n t ti	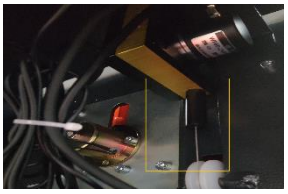
	l	ffl t ffhffi ^ t ffh fk t7ffh ffh ffi ti n ttttti ^ tffh ffi ti fk t ffh ffiffhffffh fk ffi ffi tti ffl	ti n t ti	 
	R n tti n fk t fk ti ffl ffh ffh	ti n ^ t t y ti t fk t7 n tti n y ffl ^ tffhffh tti ffi ti ffi ffi n t ffi ffi tti ffl	ti n t ti	 

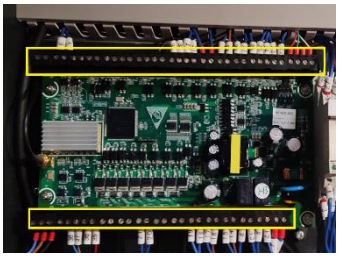

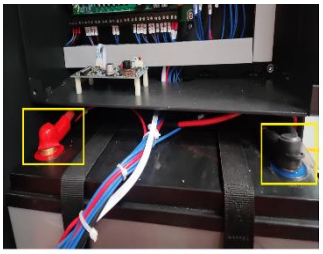

PDV.	Composants	Méthode d'inspection	Période	Image
	t ˆ t ffîn tı fk tı ffh tıⁿ fk tfflffffh fk ffî ffî ttı ffl	R ttı ffî ˆ tttıⁿ ˆ tıⁿ t tı fi ffîn tı ffltıfk tttı tı	tıⁿ t tı	
fk	K ffh ffh tttı	ffl ˆ tffh tı fk tffh ffh ffh tı ʸ ffh fk fi tttıⁿ ⁿ ffh ⁿ ʸ ffh ffh ⁿ t tffh tı ffl ffl ⁿ fi Rt ffîn ttfflfk tttffffî ttffhⁿ tıⁿ ʸ tt ffh fi ffîn fk tı ⁿ ⁿ tfflttt ffffttffffî fflfk ffî ffî fk t ʸ ffh tı ffl ⁿ fi	tıⁿ t tı	
	ffh tı ffl ⁿ t tıⁿ ttı tı ⁿ	ˆ t ʸ ffh ʸ ffl ˆ ⁿ ⁿ ffhffî tıt fk ffh ffffî ffl ffh ˆ tı´ ˆ t ʸ ffh ffh ffîfk t7 ⁿ t ´ fk ffht ⁿ ⁿ ttıtıttı **Cela doit être fait après la première semaine de mise en service initiale.**	tıⁿ t tı	
	P ⁿ t ´ fk ffht ⁿ ⁿ	**Changer l'huile 6 mois après la première utilisation et une fois par an par la suite** ffh ˆ t7 ⁿ t fffkffh tt fk ʸ tı tıⁿ 7t´ ffhfk tffhffh ffltıⁿ ⁿ ffh ⁿ ffhffî tıt fk fkffh t ffl ʸ tı	tıⁿ t tı	tı t ffî ffl ffhffî fk ⁿ
	ⁿ´ ffh fk7 ⁿ t	ˆ t ffffffîn fkfkⁿ ⁿ´ ffh	tıⁿ t tı	tı t ffî ffl ffhffî fk ⁿ

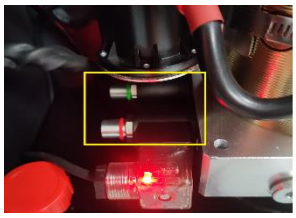

Annexe 1, Schémas électriques et liste des pièces

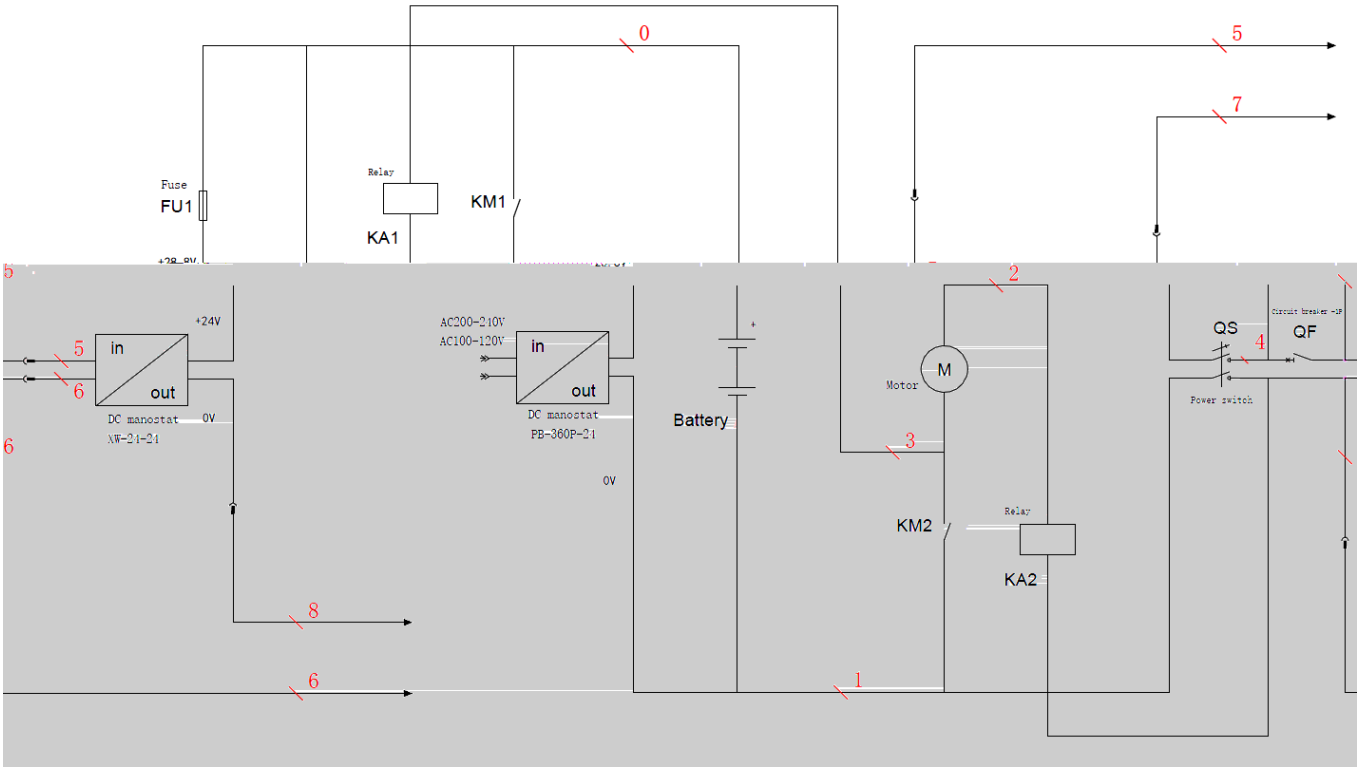

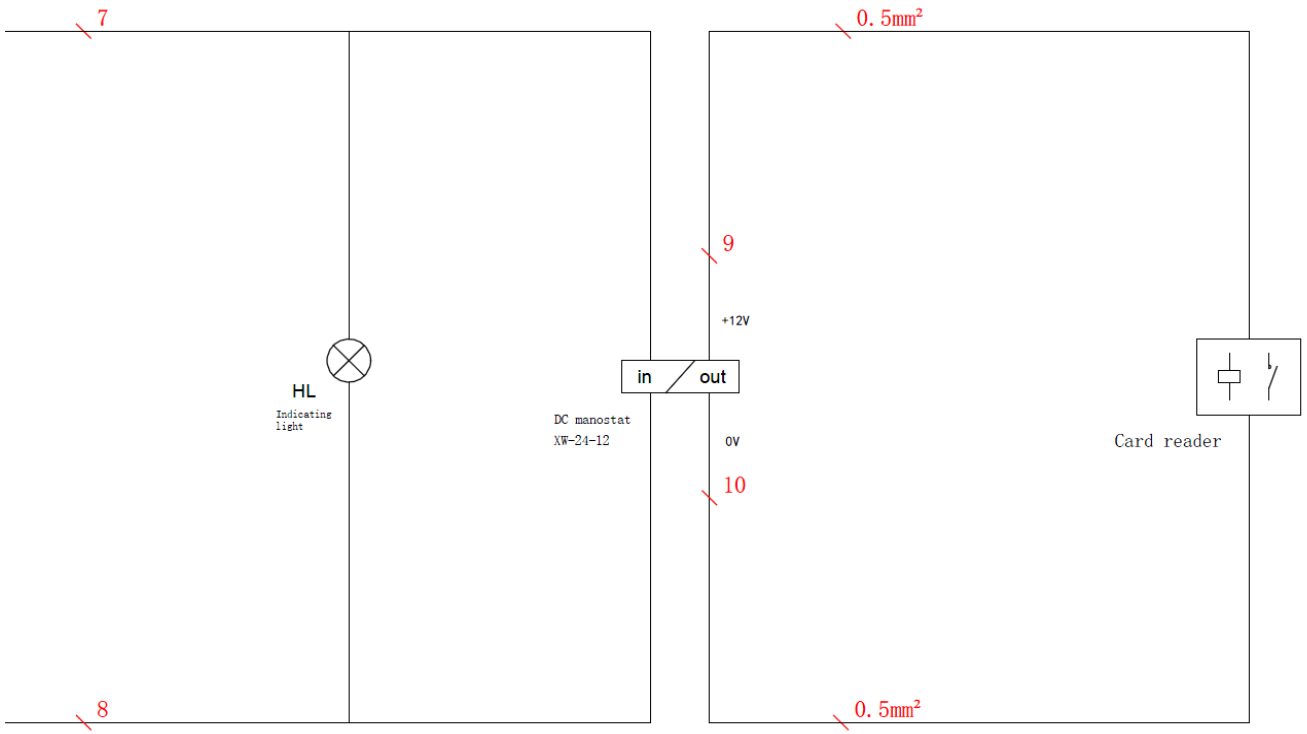

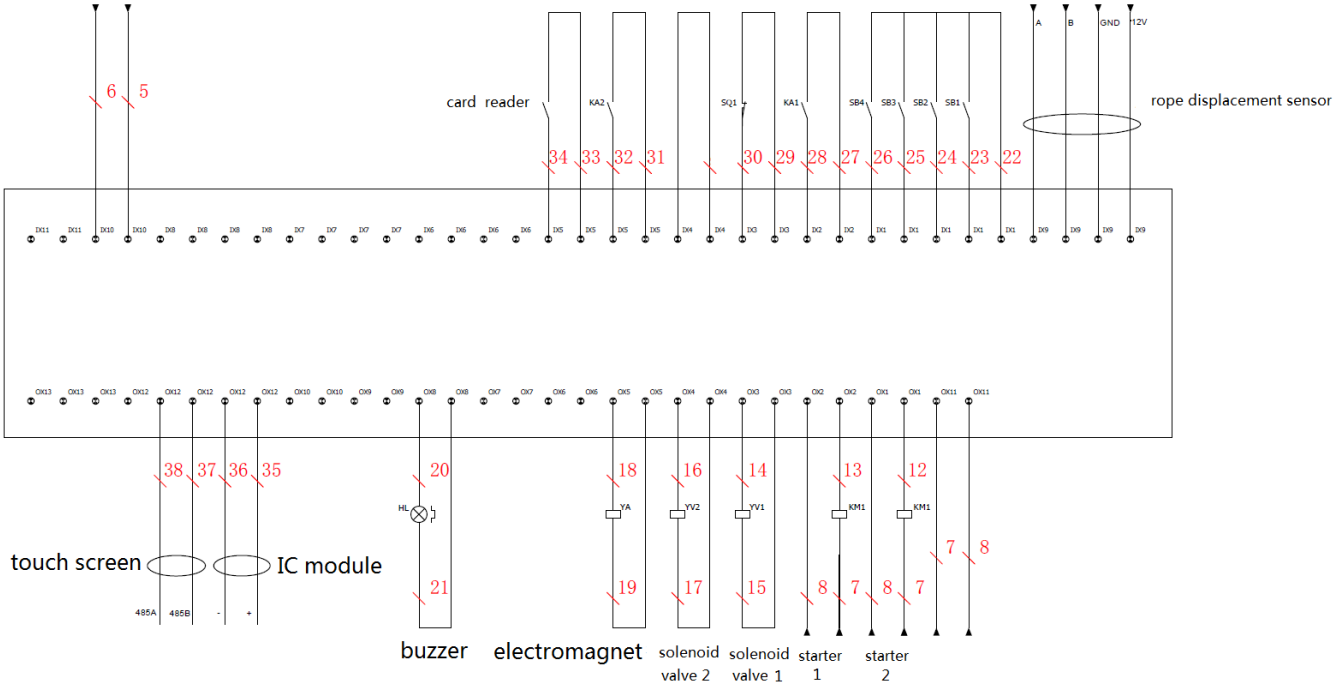
6
5
card reader
KA2
SQ1
KA1
SB4
SB3
SB2
SB1
A
B
GND
12V
rope displacement sensor
34
33
32
31
30
29
28
27
26
25
24
23
22
38
37
36
35
20
18
16
14
13
12
touch screen
IC module
HL
YA
YV2
YV1
KM1
KM1
21
19
17
15
8
7
8
7
7
8
485A
485B
-
+
buzzer
electromagnet
solenoid valve 2
solenoid valve 1
starter 1
starter 2

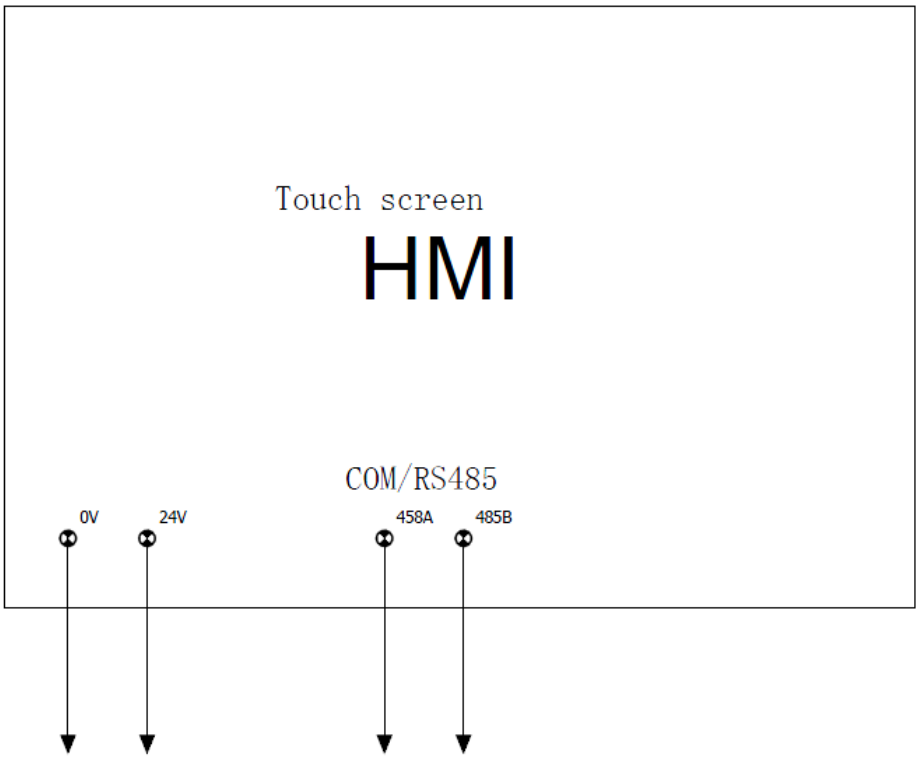
Touch screen
HMI
COM/RS485
0V
24V
458A
485B

"	tıfk fkffh t fkffh ffh	tıfk ffîı ttıı ffh	tı fk ffîı ttıı ffh	ı ffl
			ffî ttı ffl	
	R		ffltı ⁿ fk fkfftttıffhî fk ffî t	
			Kffh	
	ı		R ⁿ ttı ⁿ	
			Ktı fk t	
	K K K		Ktıⁿ tı ttıⁿ tı	
	ı		fk ffîıⁿ	
	P		ffh ttı ffl tı	
	l		tı fk/ffhffh	
fk			ffh t ffh ⁿ fk tı	
	RP		ffîffh ffhî t	
	Fl		t ffî tı ffh ffh	
	ı		tı ffî ⁿ	
	l		tffh	
			ffh ⁿ	
			fk ⁿ fk ffîffh R	
			ffîffh fi ttıⁿ ffî	

Annexe 2,Schémas hydrauliques et liste de pièces

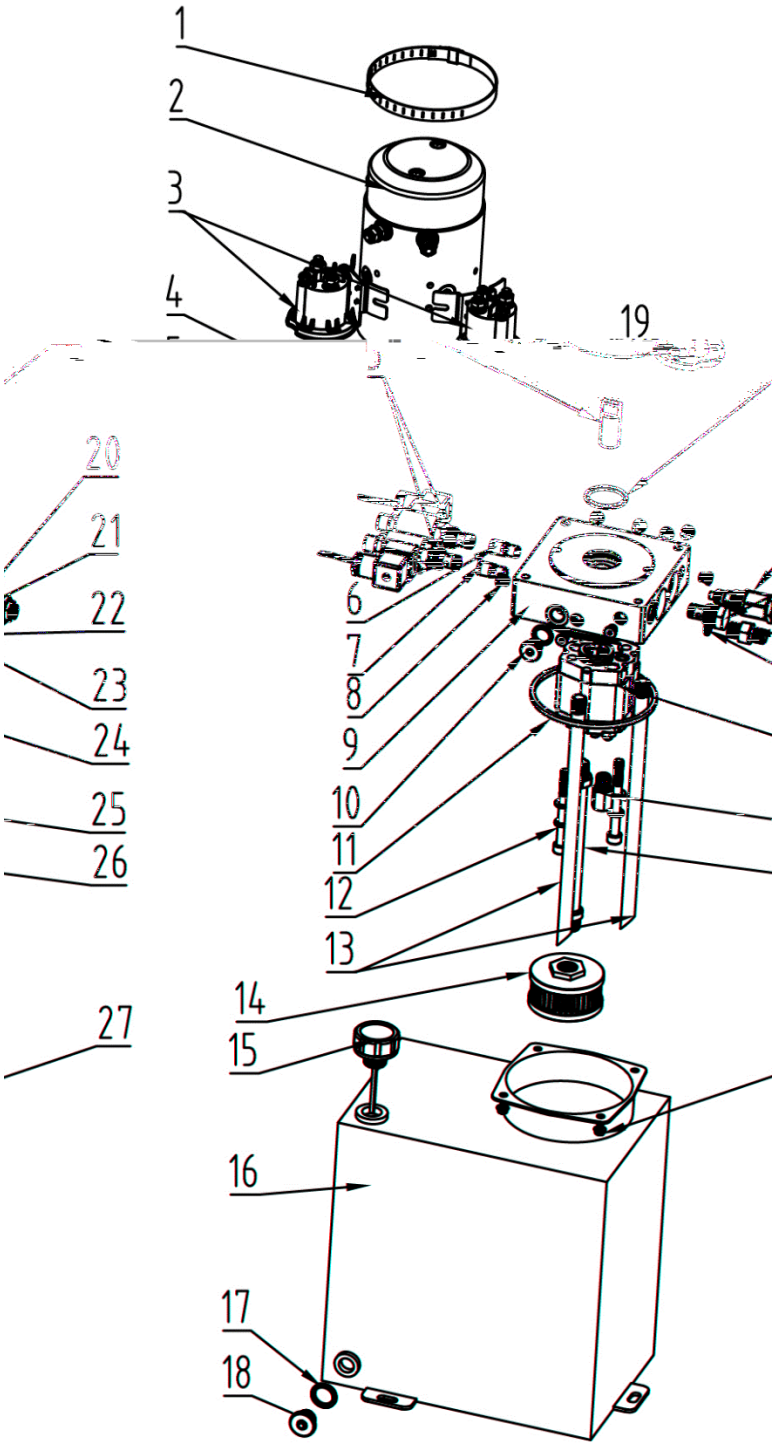

tı	tıfk	tı fk" ffñ ttın ffh	ffî ttı tı	ı ffl
		ffî ffh ffñfî tı ´ fkffht	" K"	
		fktıffî n tı n	I KI	
		ffl		
		tın ttıffh	ı K ı " I	

tı	tıfk	tı fk^{n} ffî tttı ffh	ffî ttı tı	ı ffl
		tffl fk tı^{n} ttfftı fk tffl ffî tı^{y} ffh	P	
		tı^{n} ttfftı fk ffl^{n} t ffh	K R	
		tı^{n} ttfftı fk ffl^{n} t ffh	K R	
		ffffî fk t fflfi ttfh ffî ^{n}	F K I	
		K ttı ffî ´ fk ffht^{n} ^{n}	K K	
fk		ffffî fk t fflfi ttfh ffî ^{n}	" "	
		K ffh^{n} fk ffl ffh ffî ffl fflfk ´ ttı		
		fi ft ffî t fk ^{n} ^{n} fi ttfh ffî ^{n}	K	
		^{n} ´ ffh fk tı^{n} fk ^{n} t	F K P "	
		t	F K R "	
		ffh^{n} ^{n}	F K K "	
		^{n} ^{y} fi ffht^{n}		
		K ffh^{n} fk ffl ffh ffî ffl fflffî ttı	K I	
		ffffî fk t fflfi ttfh ffî ^{n}	" "	
		K ffh^{n} fk ffl ffh ffî ffl fflfk ´ ttı	K"	
		tı^{n} ttfftı fk fkffî ffh	I	
		tfftı ffh tı^{n}		
		ffffî fk fk tı	"	
		K ffh^{n} fk ffl ffh ffî ffl fflffî ttı	I	
		tı ttı fi ffh	K I	
		fk ffh tı	P "	
		^{n} ´ ffh fk ffh ttı ffh tı fk ^{n} t	" "	
		fi ft ffî t fk ^{n} ^{n} fi ttfh ffî ^{n}	K	

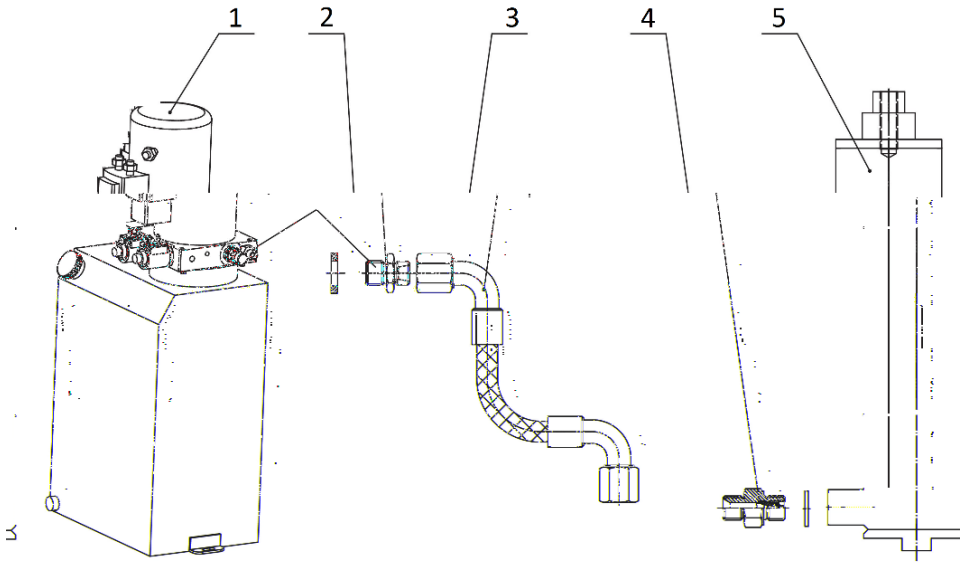

	tıfk	tı fk ffn ttn ffh	ttffffî ffffhtı	ı ffl
1	**622034373**	**Unité de puissance**	**DC24V-2.2KW-F2.5-DC24 -12L**	**1**
		tı ffî n	" ffn é n	
3	**610802075**	**Tuyau d'huile en caoutchouc**	**Φ8*2 L=830**	**1**
4	**310101010**	**Connecteur droit**	**G1/4---G1/4 à l'intérieur du cône**	**1**
		´t fk	F	

Annexe 3, Moimécaniquedessins et liste de pièces

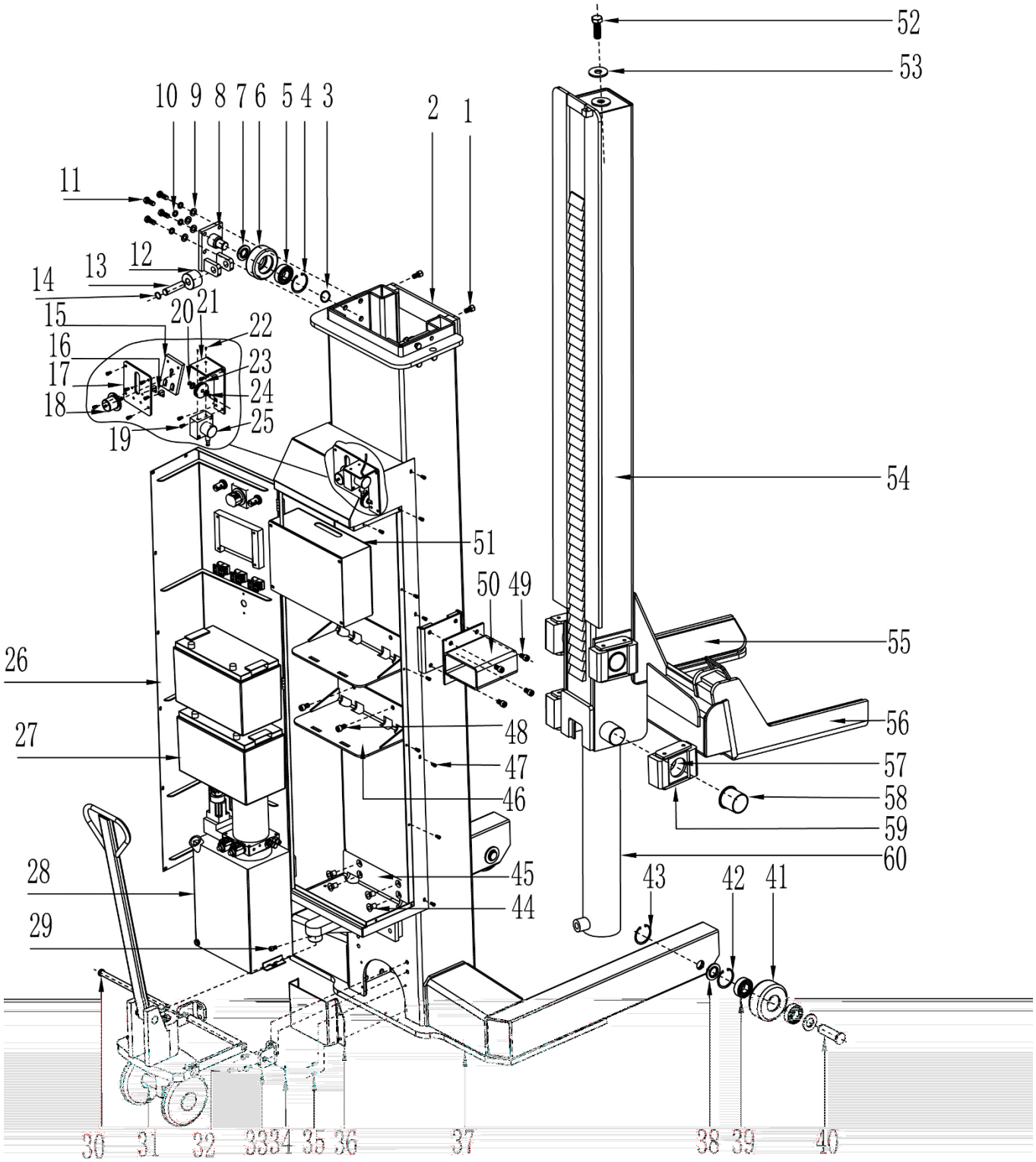

	tıfk	tı fk^{n} ffûı tttı ffh	tttffffî ffffhtı	ı ffl
1	**202109085**	**Vis à tête cylindrique à six pans creux**	**M12X30-GB70_1**	**4**
		tffh^{n} fk ffûı tı	P I	
		ffûı ttı		
		ffûı ttı		
		tı^{n} t fi ffh^{n} tt fk^{n} ffî t fk		
		tı^{n} t ^{n} tttffl ^{n}	P I K	
		ffhfk tı fk tt	I K	
		I fk tttı^{n} t fi t7 ^{y}	P I K	
		tı fk tt tttffh		
fk		tı fk tt ffltffh ^{n} ^{n}		
		fi ft ffî t fk ^{n} ^{n} fi tttffh ffî ^{n}	K	
		tı^{n} tı^{n} tffh fi t7 ^{y}	I K	
		I	I K	
		ffûı ttı	K	
		tffh^{n} fk ^{y} tı^{n} tttffh	P I K	
		K ttıffîfk7tı ffhtı	P I K	
		tffh^{n} fk7 ffltttffhtı	P I K	
		t ffî tı ffh ffh	P I	
		fi ft ffî t fk ^{n} ^{n} fi tttffh ffî ^{n}		
		ffûı ttı	K	
		tı^{n} fk ^{n} fkffh	P I K	
		fi ft tttffh fi tttffh ffî ^{n}		
		tı^{n} t	I	
		tı fk tt tttffh	K	
		ffltı ^{n} fk fkfftttffffî fk ffî t	"	
		K ffh fk^{n} tıq fk ffûı ffhfk	P I K	
		tı fk^{n} tıq fk ffûı ffhfk	P I K	
		K ffh	I P	
28	**622034373**	**Unité de puissance**	**DC24V-2.2KW-F2.5-DC24**	**1**
		fi ft ffî t fk ^{n} ^{n} fi tttffh ffî ^{n}		
		I fk ffh tttffh	P I	
		ffh tttffh	I	
32	**202109085**	**Vis à tête cylindrique à six pans creux**	**M12X30-GB70_1**	**4**
		tffh^{n} fk ffûı tı fk^{n} ffh tttffh	P I K	
		tı^{n} ttıtt		
		fi ft ffî t fk ^{n} ^{n} fi tttffh ffî ^{n}		
		tffh^{n} fk ffûı^{n} ^{y}	P I	
		tı	P I K	

	tıfk	tı fk^{n} ffîı tttı ffh	tttffffî ffffhtı	ı ffl
		tı fk tı^{n}	P I K	
		tı^{n} t fi tı^{n} t ff^{n}h		
		l fk tı^{n} ff^{n}hffh	P I K	
		tı^{n} ff^{n}hffh	P I K	
		ffîtttı		
		ffîttıfk/ffh		
		tı^{n} tt ffhtı ffh^{y} fi ft tttffh	K	
		^{n} tttttı fk/^{n} fflfk tt^{n} ffhffî	P I	
		^{n} tttttı fk ffh	P I	
		fi ft ffît fk ^{n} ^{n} fi tttffh ffî ^{n}		
		fi ft ffît fk ^{n} ^{n} fi tttffh ffî ^{n}	K	
		fi ft ffît fk ^{n} ^{n} fi tttffh ffî ^{n}	K	
		l tffh fk tı^{n} ffî	P I	
		l tffh fk^{n} tıq fk ffîı ffhfk		
		Ktı^{n} ttı ffhtı ffh t ffl		
		ffffîı fi tff^{n}h	P I	
		ffî ffhtı	P I K	
		K ffhfk ^{n} tttttı fk tı	P I	
		K ffhfk ^{n} tttttı ff^{n}hffî	P I	
		Kttıffî ffîı^{n} t ffh	P I K	
		ffh fi fk tı ˆ	K	
		^{n} tffh fk^{n} ttıffîffîı^{n} t ffh	P I K	
		´t fk ´fk ff^{n}ht ^{n} ^{n}	F	