MADE IN ITALY

the toolmaker

GOVONI®

...just blue, just perfect!

CE

GRU IDRAULICA A CARRELLO PIEGHEVOLE



VANTAGGI

IL PIEDE È RIBASSATO RISPETTO AGLI STANDARD DI EQUIVALENTE PORTATA

GO CODE **1620PRO**

1 con 1 pz. | kg 232 kg

THETOOLMAKER.COM

...just blue, just perfect!

NEWS

GRU IDRAULICA A CARRELLO PIEGHEVOLE CON PORTATA FINO A 2000KG

- La gru idraulica da officina può essere utilizzata per il sollevamento di componenti meccanici di peso massimo 2000kg. Consiste in una struttura metallica dotata di un cilindro idraulico, alimentato mediante pompa manuale. Il cilindro idraulico consente la posizione fissa del braccio di sollevamento, quando il carico è appeso, e la gru si può movimentare a mano spostandola con il carico dove necessita.
- Il cilindro idraulico consente anche di variare l'inclinazione del braccio di sollevamento che può essere posizionato in funzione del carico da sollevare.
- Per appendere il carico, è predisposto un gancio, certificato per sostenere la portata fino a 2000 kg.

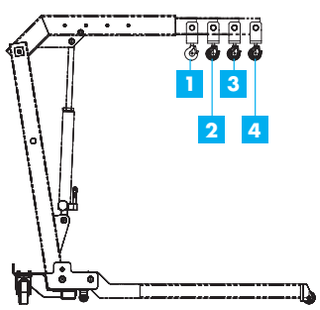

L'ATTREZZATURA PUÒ ESSERE UTILIZZATA IN 4 CONFIGURAZIONI DI CARICO, IN BASE ALL'ESTENSIONE DEL BRACCIO DI PRESA:

POSIZIONE	PORTATA (kg)
1	2000
2	1700
3	1500
4	1200

Dati tecnici

Pieghevole in pochi secondi, ingombro irrisorio in fase di riposizione.
Lo stelo rettificato e cromato garantisce un'alta affidabilità nel tempo.
Braccio allungabile in quattro posizioni di lavoro.
Ruote posteriori girevoli per la massima manovrabilità
Gancio girevole a 360°.
Pompa idraulica a due velocità.

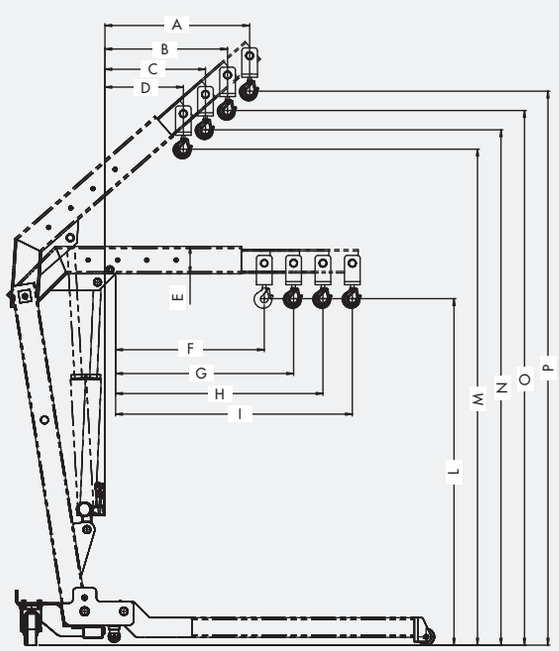

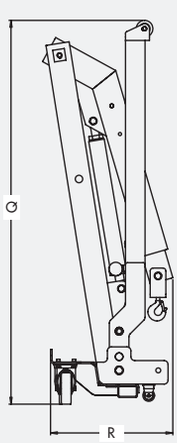

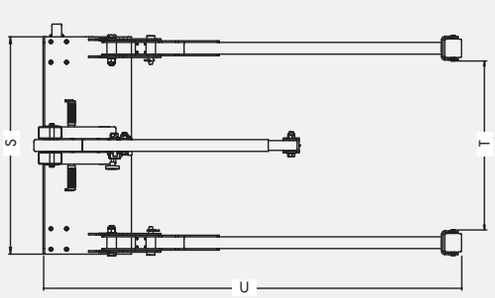

DIMENSIONI (cm)					
A	B	C	D	E	F
740	627	514	401	140	760
G	H	I	L	M	N
910	1060	1210	1770	2534	2632
O	P	Q	R	S	T
2731	2830	1960	625	1110	863
					U
					2138



GOVONI srl Via degli Orsi 97 - 44014 Crevalcore (BO) - Italy Tel +39. 051 982.688 | info@govoni.it | www.govoni.it