MADE IN ITALY

the toolmaker
GOVONI®
...just blue, just perfect!

CE

GRU IDRAULICA A CARRELLO PIEGHEVOLE



KG 1000

HEAVY DUTY

LOW PROFILE

KG

SLIM

PALLET APPROVED

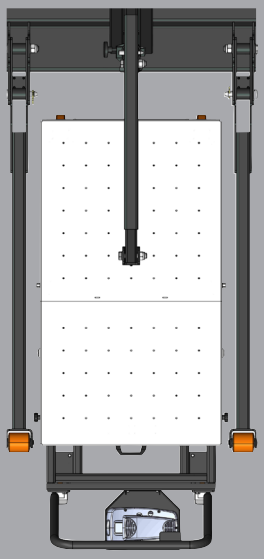

THETOOLMAKER.COM

GO CODE 1610PRO
1 con 1 pz. | kg 132 kg

NEWS

GRU IDRAULICA A CARRELLO PIEGHEVOLE CON PORTATA FINO A 1000KG

- La gru idraulica da officina può essere utilizzata per il sollevamento di componenti meccanici di peso massimo 1000kg. Consiste in una struttura metallica dotata di un cilindro idraulico, alimentato mediante pompa manuale. Il cilindro idraulico consente la posizione fissa del braccio di sollevamento, quando il carico è appeso, e la gru si può movimentare a mano spostandola con il carico dove necessita.
- Il cilindro idraulico consente anche di variare l'inclinazione del braccio di sollevamento che può essere posizionato in funzione del carico da sollevare. Per appendere il carico, è predisposto un gancio, certificato per sostenere la portata fino a 1000 kg.

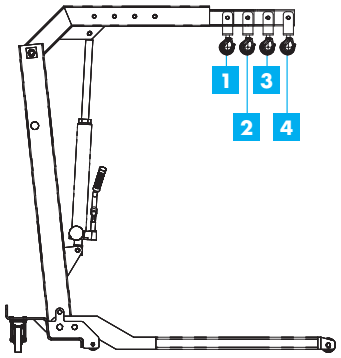

L'ATTREZZATURA PUÒ ESSERE UTILIZZATA IN 4 CONFIGURAZIONI DI CARICO, IN BASE ALL'ESTENSIONE DEL BRACCIO DI PRESA:

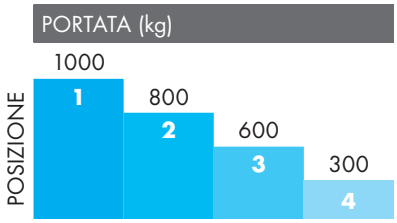

Dati tecnici

Pieghevole in pochi secondi, ingombro irrisorio in fase di riposizione.
Lo stelo rettificato e cromato garantisce un'alta affidabilità nel tempo.
Braccio allungabile in quattro posizioni di lavoro.
Ruote posteriori girevoli per la massima manovrabilità
Gancio girevole a 360°.
Pompa idraulica a due velocità.

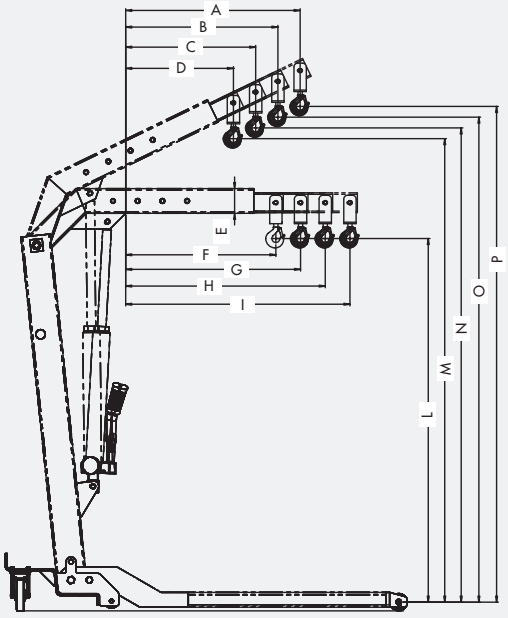

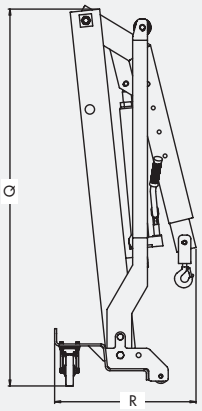

DIMENSIONI (cm)

A	B	C	D	E	F
707	617	527	437	100	609
G	H	I	L	M	N
709	809	909	1473	1877	1921
O	P	Q	R	S	T
1964	2008	1526	573	1080	856
					U
					1628

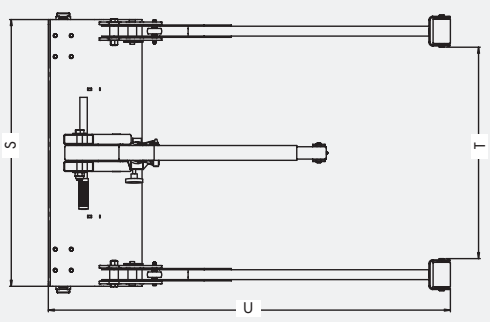



GOVONI srl Via degli Orsi 97 - 44014 Crevalcore (BO) - Italy Tel +39. 051 982.688 | info@govoni.it | www.govoni.it