NEWS

CHARIOT POUR ÉTRIER DE FREIN UNIVERSEL

VÉHICULES COMMERCIAUX

NEW

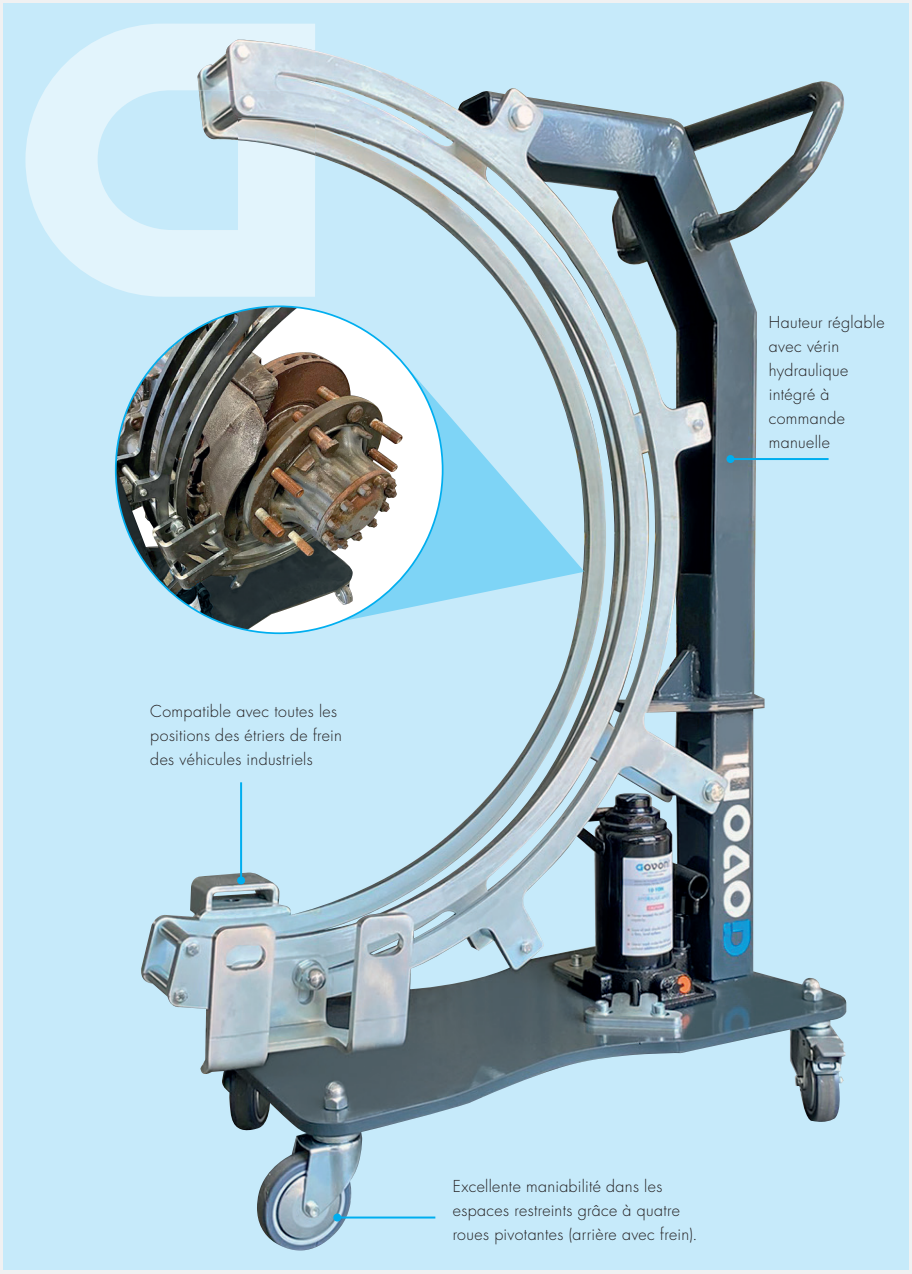

APPLICATION

Universel pour véhicules commerciaux

DONNÉES TECHNIQUES

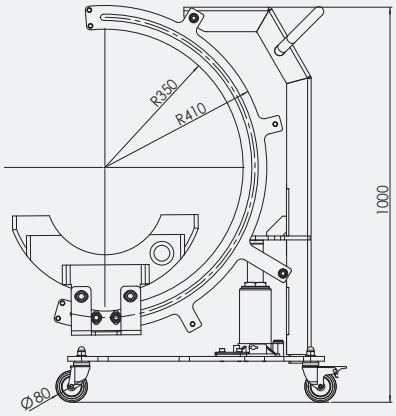

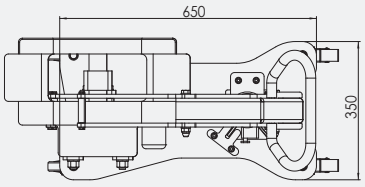

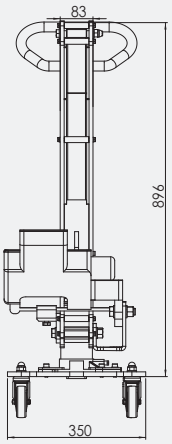

- Chariot professionnel conçu pour le montage et le démontage des étriers de frein en position supérieure/latérale gauche-droite/inférieure, sur véhicules lourds.
- Compatible avec les bus, les camions et les véhicules industriels de tout type, il garantit une polyvalence maximale dans les opérations en atelier.
- Il permet une manipulation sûre, précise et contrôlée, grâce à un système de fixation qui bloque le composant.

GO CODE 1358

GOVONI srl Via degli Orsi 97 - 44014 Crevalcore (BO) - Italy Tel +39. 051 982.688 | info@govoni.it | www.govoni.it