NEWS

MONTAGEWERKZEUG FÜR KURBELWELLEN-SIMMERRING

IVECO
UNIVERSAL

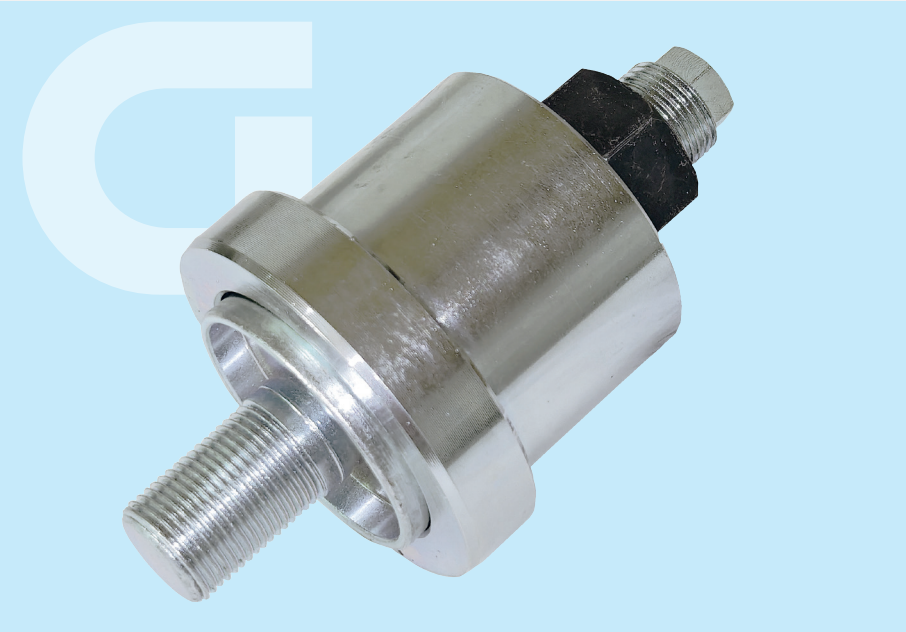

Besonders große Marktabdeckung



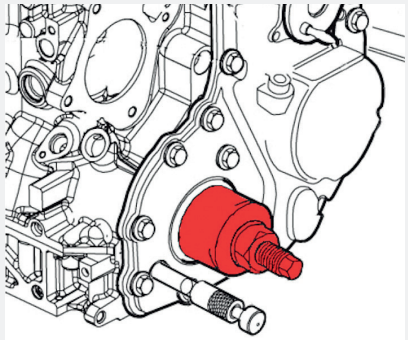

- Spezialwerkzeuge zur fachgerechten Montage des stirnseitigen Kurbelwellen-Simmerings von 3 l Fiat-/Iveco-Motoren
- Optimal auch zur Ausrichtung des Steuergehäuses geeignet
- Geeignet für viele Motoren unterschiedlicher Marken siehe Anwendungsliste

ANWENDUNG

Zu verwenden wie OEM-Nr.:	Iveco 99346258; Fuso MH063962
Für OEM Dichtung:	Iveco 5 0427 4032; Fiat/Iveco 5 0405 6152: Peugeot/Citroën/DS 0514.C9 Jeep/Chrysler/Dodge/Ram 68127761AA

Ausführung	Modell
PKW/Transporter	Citroën, Fiat (Ducato 244, 250, 290), Iveco, Peugeot, Jeep, Chrysler, RAM
LKW	Mitsubishi-FUSO, Mitsubishi, Mulitcar, Iveco (Daily III, IV, V, V)



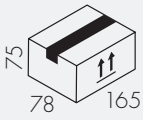

GO CODE 600
5 -teilig
1,3 kg

MADE IN ITALY | GOVONI | THETOOLMAKER.COM

09.2025