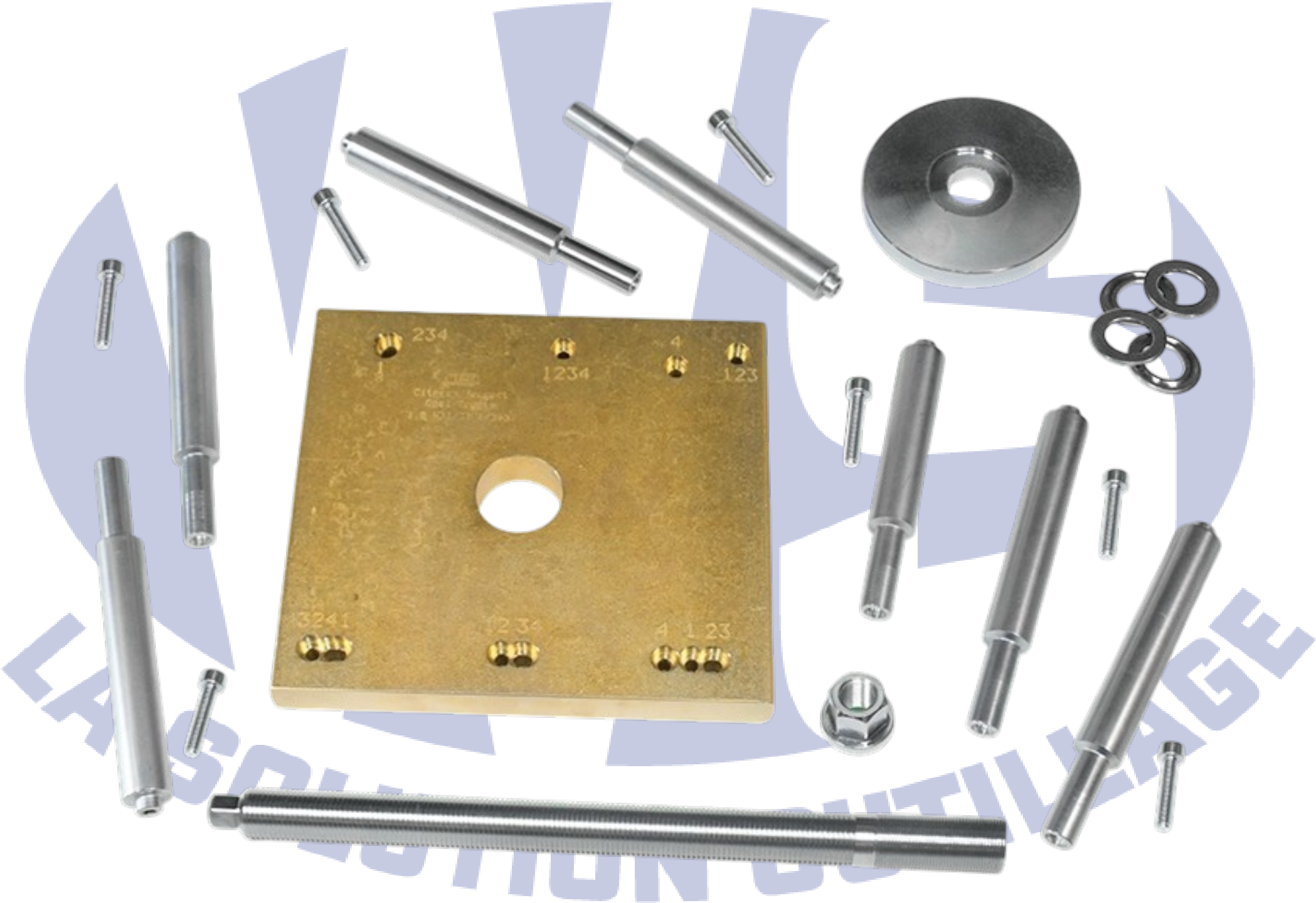
234
1234
4
123
3241
2 34
4 1 23

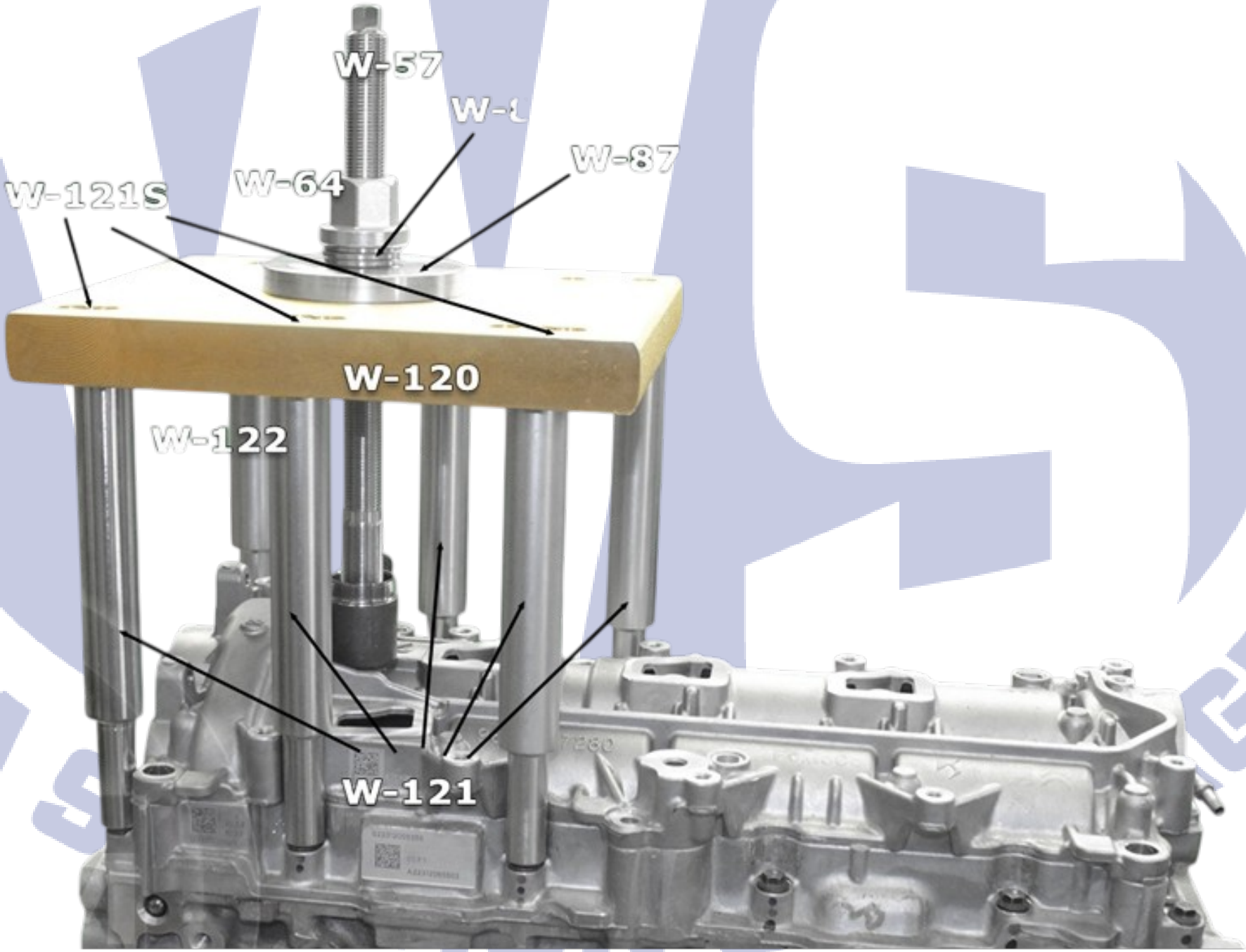
W-57
W-87
W-64
W-121S
W-120
W-122
W-121

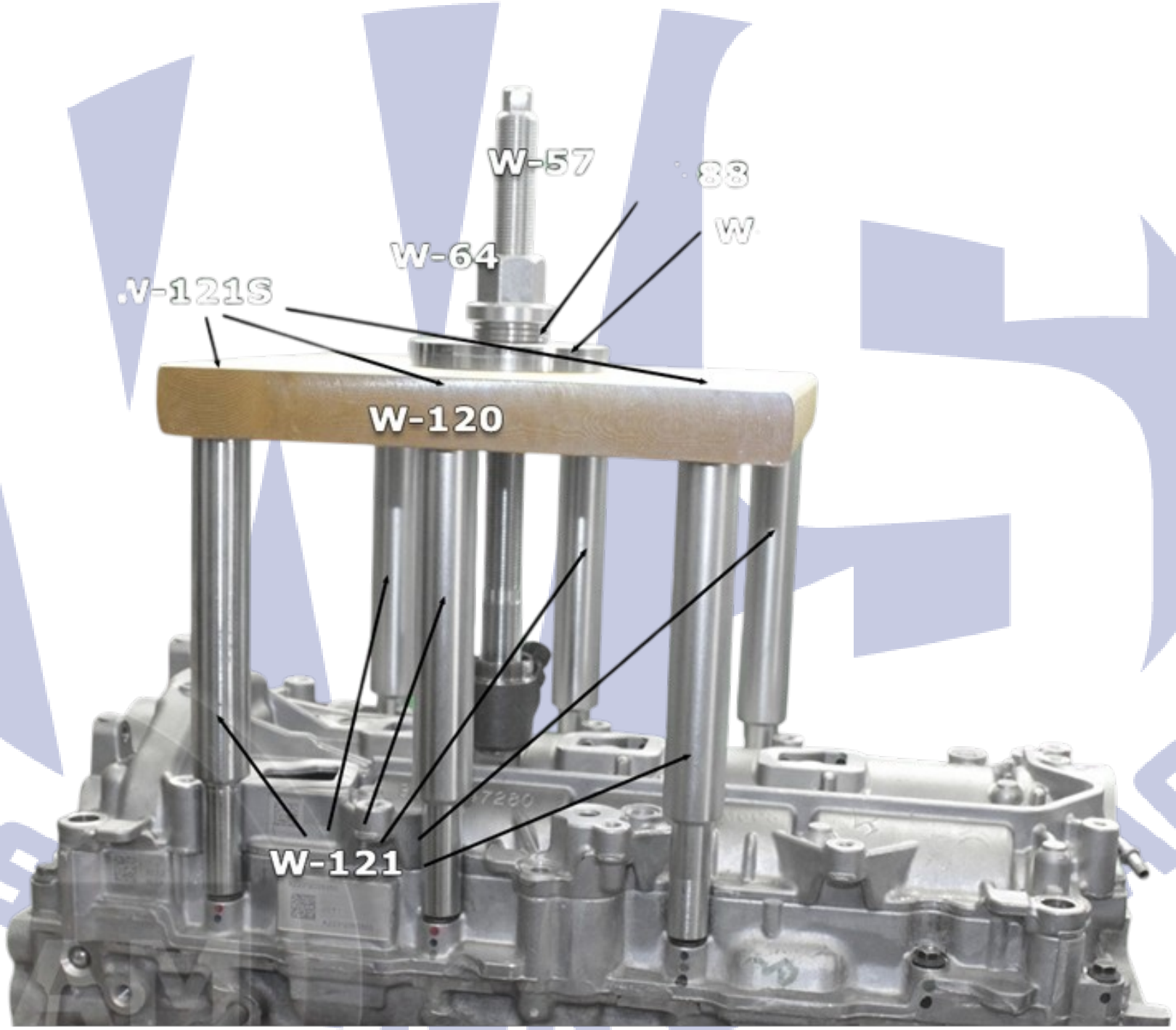
W-57
W-64
W-120
W-121

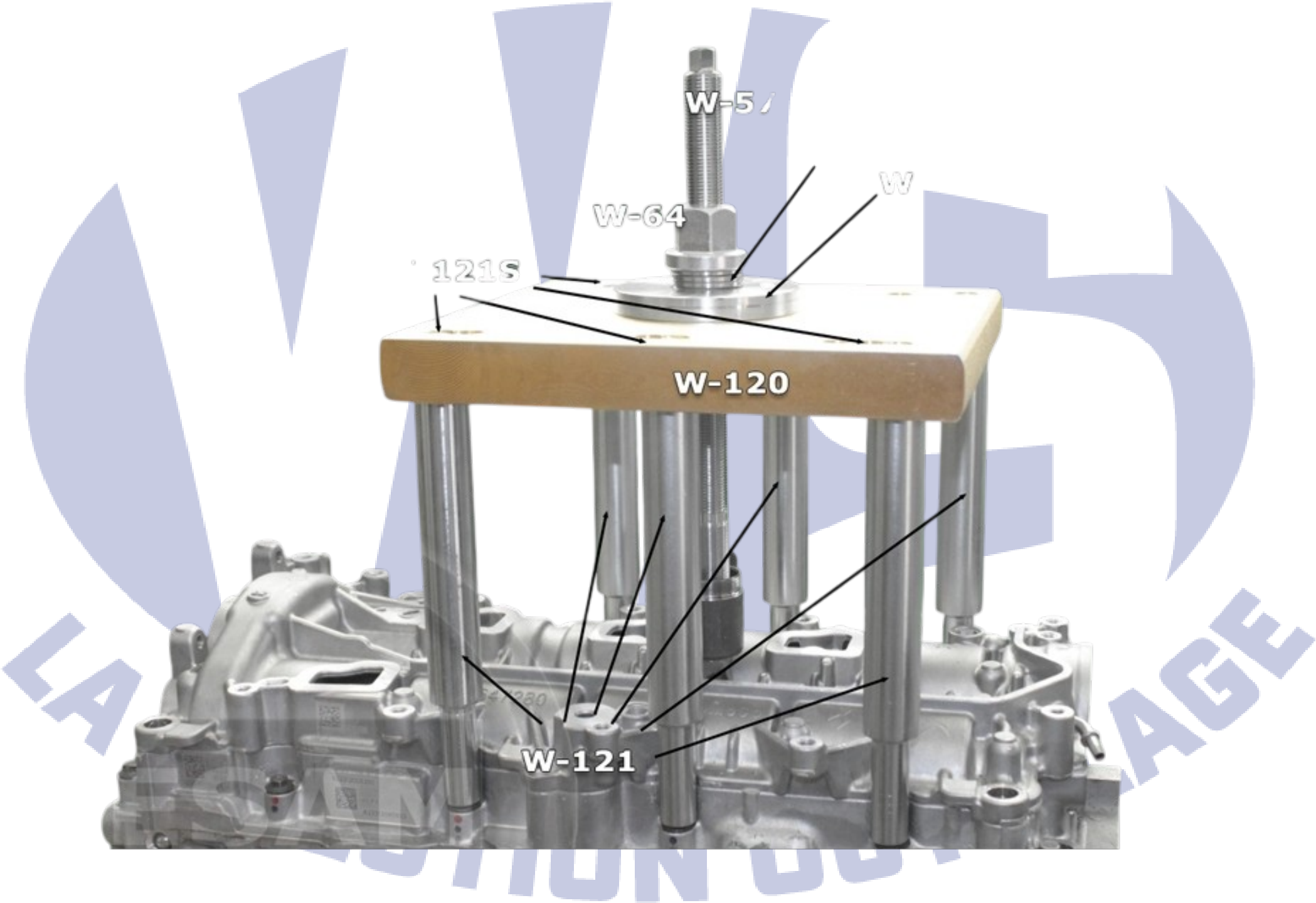
W-5
W-64
W
121S
W-120
W-121

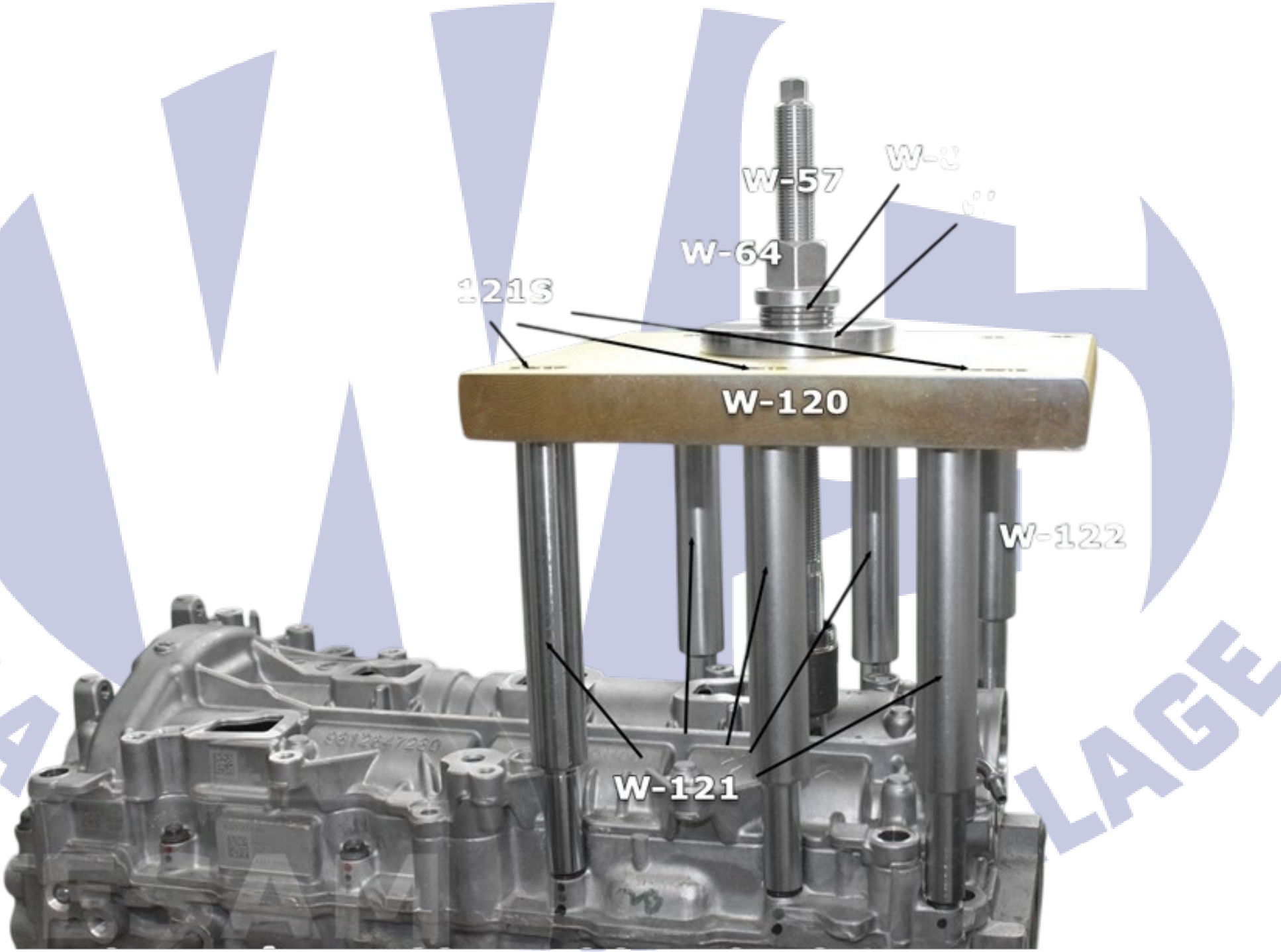
W-57
W-64
1218
W-120
W-122
W-121